Sistemas de Aluminio para la Arquitectura.

Sistema 2300 abisagrada.

Cortizo Sistemas S.A.

Fábricas y oficinas centrales

SEDE CENTRAL

Extramundi, s/n - 15901 Padrón
(A Coruña) España
T: 902 31 31 50 / F: 981 816 009
www.cortizo.com

FÁBRICA EN ESLOVAQUIA

Železnicný rad, 29
SK - 986 01 NOVÁ BAÑA
SLOVAKIA
T: +421 456 855 402
F: +421 456 855 257
cortizo_slovakia@cortizo.com

FÁBRICA EN STA. CRUZ DE TENERIFE

P.I. Granadilla - Parc. 8/12
38611 Granadilla de Abona (Tenerife)
T: 922 392 532 / F: 922 392 289
canarias@cortizo.com

FÁBRICA EN CIUDAD REAL

** Zona difuminada (proyecto en ejecución planta de anodizados y almacén de expedición).*

Fábrica y oficinas centrales
P. I. Calle D - Parc. 20
13200 Manzanares (Ciudad Real)
T: 926 647 050 / F: 926 611 675
manzanares@cortizo.com

Sistema 2300 abisagrada.

Posibilidades de apertura:

- *Apertura interior.*
- *Apertura exterior.*
- *Oscilo-batiente.*
- *Oscilo-paralela.*
- *Proyectante.*
- *Pivotante.*
- *Plegable.*

- *Certificaciones de Calidad*
- *Categorías en Banco de Ensayo*
- *Relación de perfiles, accesorios y juntas*
- *Secciones de corte*
- *Manual del troquel*
- *Instrucciones de montaje y colocación en obra*

Certificados de Calidad

Certificado de Calidad para el lacado

LICENCE CERTIFICATE

AUTHORIZATION TO
USE THE QUALITY SIGN

This is to certify that

ALUMINIOS CORTIZO S.A., E-Padrón (La Coruña)
Licence number: 402

is authorized to use the quality sign which is shown above according to the REGULATIONS FOR THE USE OF THE QUALICOAT QUALITY SIGN FOR PAINT, LACQUER AND POWDER COATINGS ON ALUMINIUM FOR ARCHITECTURAL APPLICATIONS and is capable of providing products meeting the requirements for **SEASIDE** Class.

Date of issue of the licence: **27.06.1988**

Period of validity of the licence: **by 31.12.2007**

Zurich, 1 September 2006

QUALICOAT

Frank Viester
President

Josef Schoppig
Genéral Secretary

Certificado de Calidad para el anodizado

CERTIFICAT DE LICENCE

AUTORISATION
D'UTILISER

★★★ EUROPEAN
ALUMINIUM ASSOCIATION
EURAS EWAA
ANODISERS ASSOCIATION
Qualanod

En vertu du présent certificat

ANODIZADOS CORTIZO, S.A.,
á Carretera de Padrón a Noya, km. 2 de PADRON (La Coruña)

est autorisé a employer la marque dont une reproduction est donnée
ci-contre, conformément au "Reglement relatif á l'emploi de L'insigne
de qualité de l'EWAA/EURAS por le film anodique sur l'aluminium destine á l'architecture". Signatures:

ASESAN
ASOCIACIÓN ESPAÑOLA DE ANODIZADORES
Príncipe de Vergara, 74 8.° planta
Teléfono: 411 77 41 28002 MADRID

Date: le ler avril 1992
Número: 1.027

(Du détenteur géneral de licence á l'Espagne et QUALANOD INTERNATIONAL)

ALUMINIOS CORTIZO, S.A. Miembro de ASESAN

ENSATEC, S.L.
Servicios Técnicos.
CIF: B-26219691
Inscrita en el Registro Mercantil de La Rioja
Tomo 357, Folio 42, Hoja LO-3932 - Inscripción Séptima

P.º Lentiscares. Avda. Lentiscares 4 - 6 • 26370 Navarrete (La Rioja)
Tfno. 941 25 04 66 • Fax. 941 25 33 88
www.ensatec.com • e-mail: info@ensatec.com

Los resultados contenidos en este registro afectan únicamente a las muestras, equipos o ítems ensayados o inspeccionados quedando prohibida la reproducción parcial o total de este documento, salvo autorización por escrito de Ensatec, S.L.

INFORME DE ENSAYO

Resultado de los ensayos destinados a determinar las características técnicas de una muestra de ventana o puerta balconera utilizada como carpintería de fachadas en edificios.

Peticionario: CORTIZO SISTEMAS, S.A.
Denominación Expte: CORTIZO SISTEMAS, S.A. C/ EXTRAMUNDI, S/N. PADRÓN. A CORUÑA.
Origen de la muestra: MUESTRA SUMINISTRADA AL LABORATORIO POR EL PETICIONARIO.

CARACTERÍSTICAS DEL SUMINISTRO

Definición elemento: VENTANA ABATIBLE DE GIRO VERTICAL Y HORIZONTAL INFERIOR PRACTICABLE AL INTERIOR DE DOS HOJAS DERECHA.
Material: ALUMINIO. *Sistema fijación:* EMPOTRADO
Protección superficie: LACADO BLANCO.
Grosor de cerco (mm): 40 *Grosor de la hoja (mm):* 48
Fabricante/Marca: CORTIZO SISTEMAS, S.A. *Modelo:* SERIE: 2300
Refº envío: --- *Refº laboratorio:* MV23087
Nº pedido: --- *Nº albarán suministro:* --- *Fecha abastecimiento:* ---
Fecha entrega: 12.07.04 *Fecha inicio análisis:* 16.07.04 *Fecha final análisis:* 16.07.04
Dimensión total (m): 1,105 x 1,210 *Dimensión de juntas apertura (m):* 1,055 x 1,145
S. Total (m²): 1,337 *Longitud total de juntas de apertura (m):* 5,545

RESULTADO Y CLASIFICACIÓN GENERAL DE LA MUESTRA ENSAYADA

Las conclusiones que aquí se formulan no exceden, en ningún caso, el alcance y significado que permitan establecer dichos análisis.
Las pruebas referidas a este trabajo, salvo expresa indicación, han sido realizadas sobre una muestra libremente elegida por el peticionario.

PARÁMETROS DETERMINADOS	NORMA	CLASIFICACIÓN GLOBAL[2]	NORMA
ENSAYO DE PERMEABILIDAD AL AIRE	UNE-EN 1026:2000	**CLASE 4**	UNE-EN 12207:2000
ENSAYO DE ESTANQUEIDAD AL AGUA	UNE-EN 1027:2000	**CLASE 9A**	UNE-EN 12208:2000
ENSAYO DE RESISTENCIA AL VIENTO	UNE-EN 12211:2000	**CLASE C5**	UNE-EN 12210:2000

La clasificación final de la muestra está basada en los valores y condiciones de ensayo reflejados en las doce páginas que componen este documento.

Vº Bº DEL DIRECTOR DEL LABORATORIO

Fdo. José Morales Henares

EL JEFE DE ÁREA

Fdo. Luis García Viguera

[1] *Datos suministrados por el peticionario y/o representante en obra.*
[2] *La valoración de idoneidad del producto a partir de los ensayos realizados es potestad de los técnicos competentes nombrados expresamente a tal fin por el peticionario, por ello, los valores de referencia y comentarios que Ensatec, S.L. pudiese realizar tienen únicamente carácter informativo y nunca vinculante.*
[3] *Ensatec, S.L. dispone del cálculo de las Incertidumbres asociadas al ensayo a disposición del peticionario.*

ENAC ENSAYOS N....: 288/LE634

ENSATEC, S.L.
Servicios Técnicos.
CIF: B-26219691
Inscrita en el Registro Mercantil de La Rioja
Tomo 357, Folio 42, Hoja LO-3932 - Inscripción Séptima

P.º Lentiscares. Avda. Lentiscares 4 - 6 • 26370 Navarrete (La Rioja)
Tfno. 941 25 04 66 • Fax. 941 25 33 88
www.ensatec.com • e-mail: info@ensatec.com

ENAC
E N S A Y O S
N....: 288/LE634

DESPIECE DE LA CARPINTERÍA[1]

Elemento	Despiece	Suministrador/Fabricante	Modelo - Nºserie/Matriz	Geometría
Cerco	*Montante izquierdo*	CORTIZO SISTEMAS, S.A.	SISTEMA 2300 / COR-2322	40
	Montante derecho	CORTIZO SISTEMAS, S.A.	SISTEMA 2300 / COR-2322	40
	Travesaño superior	CORTIZO SISTEMAS, S.A.	SISTEMA 2300 / COR-2322	40
	Travesaño inferior	CORTIZO SISTEMAS, S.A.	SISTEMA 2300 / COR-2322	40
Hoja	*Montante lateral izquierdo*	CORTIZO SISTEMAS, S.A.	SISTEMA 2300 / COR-2396	48
	Montante lateral derecho	CORTIZO SISTEMAS, S.A.	SISTEMA 2300 / COR-2396	48
	Durmiente	CORTIZO SISTEMAS, S.A.	SISTEMA 2300 / COR-2396	48
	Batiente	CORTIZO SISTEMAS, S.A.	SISTEMA 2300 / COR-2396	48
	Travesaño superior	CORTIZO SISTEMAS, S.A.	SISTEMA 2300 / COR-2396	48
	Travesaño inferior	CORTIZO SISTEMAS, S.A.	SISTEMA 2300 / COR-2396	48
	Inversor	CORTIZO SISTEMAS, S.A.	SISTEMA 2300 / COR-2324	40
Varios	*Junquillos*	CORTIZO SISTEMAS, S.A.	SISTEMA 2300 / COR-2065	20X17
	Canal de condensación	CORTIZO SISTEMAS, S.A.	SISTEMA 2300 / COR-2356	
	Bandeja alféizar	STAC		
	Elementos movimiento	STAC		
	Elementos maniobra	STAC		
	Elementos enlace			
Juntas de estanqueidad	*Perfiles EPDM*	PERPOL, S.A.		

[1] *Datos suministrados por el fabricante de producto o representante.*

Relación de Perfiles Accesorios y Juntas

IMPORTANTE

CORTIZO SISTEMAS, S.A. SE RESERVA EL DERECHO DE MODIFICAR O ELIMINAR CUALQUIERA DE SUS PERFILES, ACCESORIOS O JUNTAS DEL SISTEMA SIN PREVIO AVISO.

CORTIZO SISTEMAS, S.A. NO SE HACE RESPONSABLE POR LAS POSIBLES ERRATAS TIPOGRÁFICAS DE ESTE CATÁLOGO Y RECOMIENDA ENCARECIDAMENTE AL CLIENTE QUE, ANTES DE LA FORMALIZACIÓN DE CUALQUIER PEDIDO, VERIFIQUE QUE LAS REFERENCIAS APARECIDAS EN EL MISMO SON LAS CORRECTAS.

Sistema 2300 abisagrada

REFERENCIA	DISEÑO	DESCRIPCIÓN	PESO gr/m	SUPERF. dm2/m	MOMENTOS DE INERCIA Ix Iy cm^4
COR-2012		Grapa junquillo	114	8	0.03 0.12
COR-2013		Junquillo grapa 26 mm	279	16	0.42 0.74
COR-2014		Junquillo grapa 19 mm	254	15	0.35 0.35
COR-2015		Junquillo recto 26 mm	322	19	0.73 0.96
COR-2018		Junquillo recto 19 mm	273	16	0.66 0.52
COR-2019		Junquillo recto 12 mm	262	15	0.58 0.28
COR-2021		Junquillo grapa 12 mm	216	13	0.31 0.18
COR-2023		Junquillo 2,5 mm	154	9	0.32 0.21
COR-2026		Solape de 35mm.	276	16	1.80 0.33
COR-2030		Pletina cremona	159	5	0.01 0.16
COR-2036		Solape de 48mm.	278	18	3.19 0.30
COR-2065		Junquillo recto 17 mm	273	15	0.64 0.41

Sistema 2300 abisagrada

REFERENCIA	DISEÑO	DESCRIPCIÓN	PESO gr/m	SUPERF. dm2/m	MOMENTOS DE INERCIA Ix Iy cm^4
COR-2077		Solape	316	16	4.43 0.17
COR-2088		Junquillo grapa tradición de 12 mm	200	12	0.26 0.14
COR-2093		Junquillo clip	257	15	0.56 0.22
COR-2094		Junquillo Recto de 29 mm.	333	20	0.73 1.21
COR-2113		Junquillo grapa plástica	273	15	0.36 0.72
COR-2114		Junquillo grapa plástica	251	14	0.31 0.31
COR-2131		Junquillo grapa plástica	208	12	0.27 0.14
COR-2301		Marco ventana y puerta	694	39	5.99 4.31
COR-2308		Marco de ventana tradición	1199	59	6.57 20.56
COR-2309		Hoja de ventana tradición	913	46	7.11 9.79
COR-2310		Marco de puerta tradición	1502	68	18.71 26.43
COR-2311		Hoja de puerta tradición	1302	63	25.70 15.49

Sistema 2300 abisagrada

REFERENCIA	DISEÑO	DESCRIPCIÓN	PESO gr/m	SUPERF. dm2/m	MOMENTOS DE INERCIA Ix Iy cm^4
COR-2313		Junquillo "clip" 26 mm	279	17	0.60 0.75
COR-2314		Junquillo "clip" 19 mm	238	15	0.52 0.41
COR-2321		Junquillo "clip" 12 mm	229	14	0.49 0.23
COR-2322	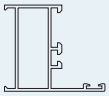	Marco ventana	621	35	4.99 2.95
COR-2324	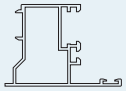	Inversor	718	41	5.74 5.15
COR-2326	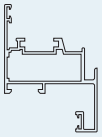	Hoja ventana canto recto	916	48	7.97 10.34
COR-2328	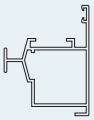	Perfil pivotante	659	38	4.79 4.70
COR-2331		Unión de marcos	357	21	0.52 3.40
COR-2332	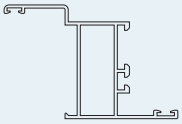	Marco ventana con solape	746	43	8.10 6.64
COR-2333	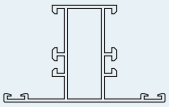	Zanca ventana	783	44	5.93 5.97
COR-2336	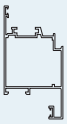	Hoja puerta canto recto	1145	60	26.23 14.68
COR-2337	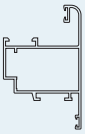	Hoja ventana apertura exterior	956	51	12.54 10.38

Sistema 2300 abisagrada

REFERENCIA	DISEÑO	DESCRIPCIÓN	PESO gr/m	SUPERF. dm2/m	MOMENTOS DE INERCIA Ix Iy cm^4
COR-2342		Marco puerta	792	43	7.12 9.02
COR-2343		Zanca puerta	959	51	8.20 15.41
COR-2347		Hoja puerta apertura exterior	1062	57	22.46 12.57
COR-2348		Marco de escaparate	1097	55	18.05 15.28
COR-2351		Zócalo puerta apertura interior	1485	69	13.67 59.01
COR-2352		Marco ventana apertura pivotante	638	36	3.02 5.04
COR-2355		Hoja apertura pivotante	1118	60	20.90 12.22
COR-2356		Condensación	524	30	1.07 6.25
COR-2357		Condensación 88 mm	861	47	1.89 52.33
COR-2358		Condensación tradición	994	56	2.09 29.76
COR-2361		Zócalo de 130 mm	1566	73	14.87 76.81
COR-2362		Marco ventana apertura interior con solape.	697	39	6.22 4.91

Sistema 2300 abisagrada

REFERENCIA	DISEÑO	DESCRIPCIÓN	PESO gr/m	SUPERF. dm2/m	MOMENTOS DE INERCIA Ix Iy cm^4
COR-2363		Marco con solape y condensación	883	48	11.34 6.93
COR-2365		Hoja de contra	405	23	0.84 2.32
COR-2366		Lama hoja de contra	797	48	0.48 30.48
COR-2368		Marco ap. exterior con fijo incorporado	959	51	8.73 15.42
COR-2370		Remate puerta	375	22	0.81 1.89
COR-2371		Conversor apertura exterior	527	34	3.14 4.63
COR-2372		Zanca ap. pivotante	805	45	5.99 6.09
COR-2373		Zanca de escaparate	1509	75	20.48 28.43
COR-2388		Junquillo	230	13	0.43 0.20
COR-2391		Acople a tubo	300	17	0.17 2.27
COR-2393		Marco con solape de 33 mm	808	43	7.47 9.50
COR-2395		Hoja ventana sin junquillo	1059	57	11.43 12.34

Sistema 2300 abisagrada

REFERENCIA	DISEÑO	DESCRIPCIÓN	PESO gr/m	SUPERF. dm2/m	MOMENTOS DE INERCIA Ix Iy cm^4
COR-2396		Hoja ventana apertura interior	910	49	7.67 10.17
COR-2397		Hoja vent. sin junquillo para vidrio 10 mm	1067	53	11.56 9.85
COR-2398		Hoja puerta canto redondo ap. interior	1056	56	22.39 13.19
COR-2731		Solape de 35 mm.	184	11	0.92 0.02
COR-2735		Solape para tornillo	206	12	0.99 0.11
COR-2737		Solape moldura de 70 mm.	399	23	6.27 0.14
COR-2741		Grapa para solape	224	11	0.50 0.21
COR-2744		Grapa para solape	349	14	1.84 0.36
COR-2788		Solape Recto de 88 mm.	451	23	14.89 0.19
COR-6524		Solape pequeño	197	12	0.66 0.31
COR-6526		Solape de 35 mm.	233	14	1.47 0.34
COR-7010		Vierteaguas sup. proy.	221	12	0.52 0.65

Sistema 2300 abisagrada

REFERENCIA	DISEÑO	DESCRIPCIÓN	PESO gr/m	SUPERF. dm2/m	MOMENTOS DE INERCIA Ix Iy cm^4
COR-7026		Solape de 50 mm.	346	21	2.99 0.18
COR-7027		Solape de 85 mm.	470	26	11.36 0.13
COR-7029		Solape de 65 mm.	395	24	5.75 0.20
COR-7030		Solape de 48 mm.	352	21	3.80 0.53
COR-7055		Alargadera de 85 mm	441	21	0.19 12.95
COR-7056		Alargadera de 60 mm	314	16	0.16 5.01
COR-7057		Alargadera de 120 mm	619	27	0.23 33.90
COR-7072		Alargadera de 180 mm	951	40	0.26 110.95
COR-7073		Alargadera de 150 mm	765	34	0.23 64.14
700-730		Esquinero 90°	648	37	6.96 6.96
16.456		Hoja de contra canto recto	400	24	0.81 2.50

Sistema 2300 abisagrada

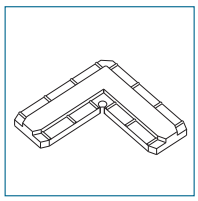

207004
Escuadra de alineamiento
250 Uds./Bolsa

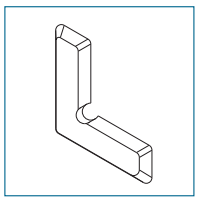

920135
Escuadra de alineamiento interior
250 Uds./Bolsa

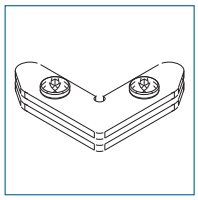

277004
Escuadra de alineamiento
Metálica

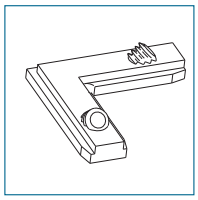

960015
Escuadra de alineamiento
250 Uds./Bolsa

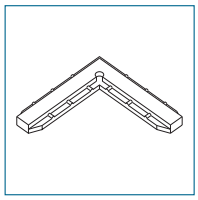

212007
Escuadra de alineamiento
200 Uds./Bolsa

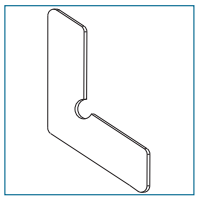

960023
Escuadra de alineamiento
250 Uds./Bolsa

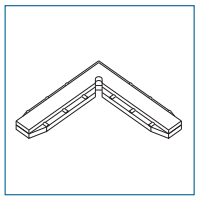

212008
Escuadra de alineamiento
250 Uds./Bolsa

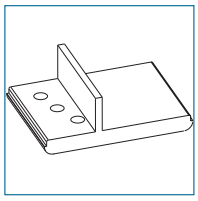

252737
Grapa para solape COR-2737

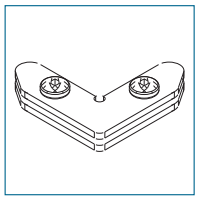

245054
Escuadra de alineamiento

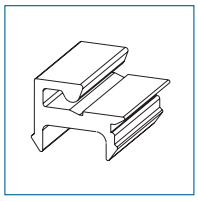

212001
Grapa plástica
100 Uds./Bolsa

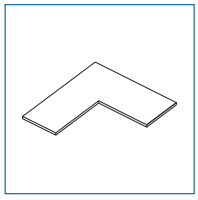

252393
Escuadra de alineamiento

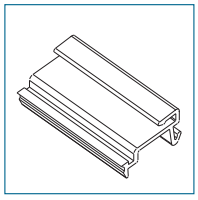

252012
Grapa aluminio
100 Uds./Bolsa

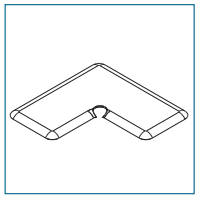

912100
Escuadra de alineamiento
100 Uds./Caja

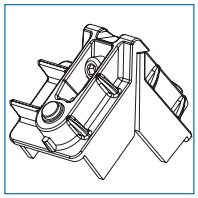

222342
Escuadra marco puerta
(Inyección)
200 Uds./Caja

Sistema 2300 abisagrada

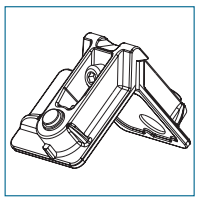

222396
Escuadra ventana ap. interior
(Inyección)
250 Uds./Caja

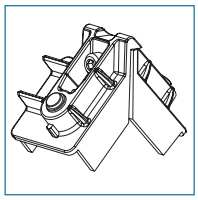

222398
Escuadra hoja puerta
(Inyección)
150 Uds./Caja

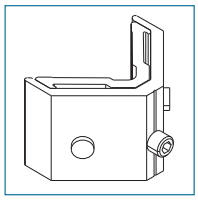

252380
Escuadra ventana ap. interior
(Extrusión tetón redondo)

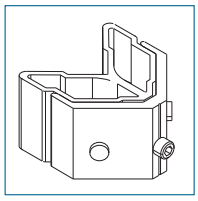

252381
Escuadra marco puerta
(Extrusión tetón redondo)

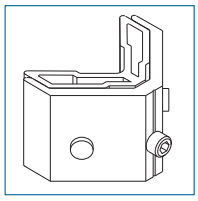

252382
Escuadra hoja COR-2395
(Extrusión tetón redondo)

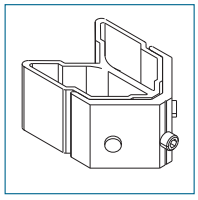

252386
Escuadra hoja puerta
(Extrusión tetón redondo)

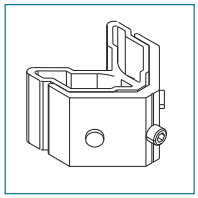

253085
Esc. inversor pivot. COR-2328
(Extrusión tetón redondo)

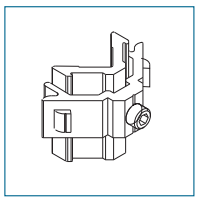

920340
Escuadra ventana ap. interior
(Extrusión tetón cuadrado)
250 Uds./Caja

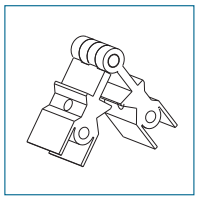

920341
Escuadra regulable
100 Uds./Caja

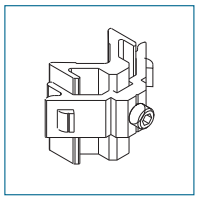

920342
Escuadra hoja COR-2395
(Extrusión tetón cuadrado)
250 Uds./Caja

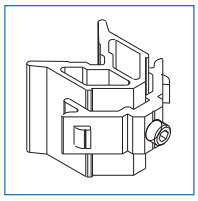

920345
Escuadra hoja COR-2337
(Extrusión tetón cuadrado)
175 Uds./Caja

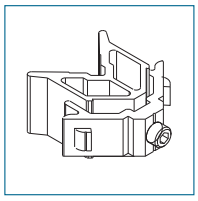

920410
Esc. inversor pivot. COR-2328
(Extrusión tetón cuadrado)
250 Uds./Caja

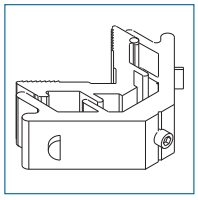

920425
Esc. hoja contra COR-2365
(Extrusión tetón cuadrado)
300 Uds./Caja

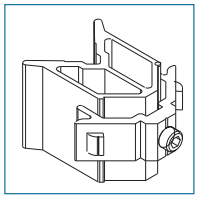

920430
Escuadra marco puerta
(Extrusión tetón cuadrado)
250 Uds./Caja

Sistema 2300 abisagrada

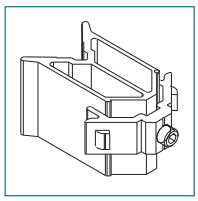

920435
Escuadra hoja puerta
(Extrusión tetón cuadrado)
245 Uds./Caja

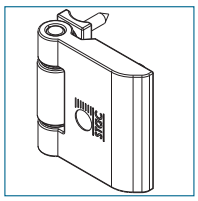

250301/11
Bisagra tapaluz, B/N
2 Uds./Bolsa

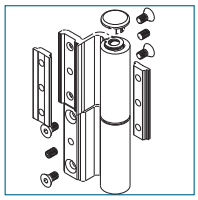

232003/13/23/33
Bisagra puerta STAC
12 Uds./Caja

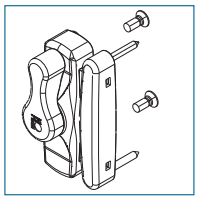

250401/11
Cierre tapaluz, B/N
25 Uds./Caja

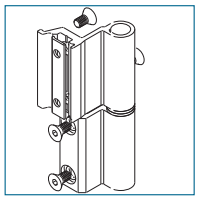

233003/13/23/33
Bisagra ventana STAC
50 Uds./Caja

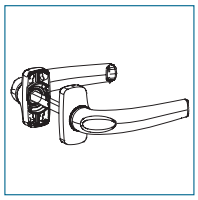

242006/16
Manilla doble puerta STAC, B/N
12 Uds./Caja

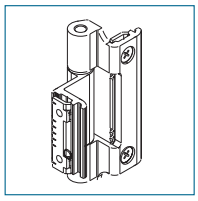

254101/11
Bisagra 3 palas STAC, B/N
40 Uds./Caja

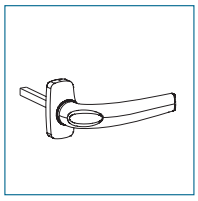

252006/16
Manilla para puerta STAC, B/N
25 Uds./Caja

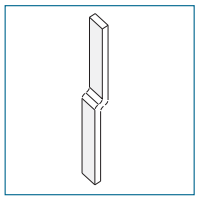

270200
Cinta estanqueidad bisagras

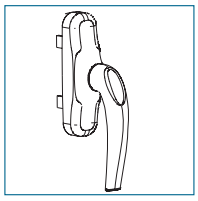

243046/56
Cremona STAC 2 palas, B/N
25 Uds./Caja

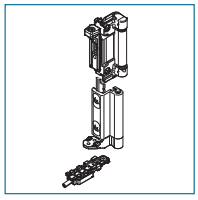

254001/11
J. bisagras regulables, B/N
20 Uds./Caja

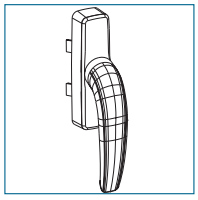

251001/11
Cremona ap. exterior, B/N
Premontada con pala DX
25 Uds./Caja (5 juegos SX)

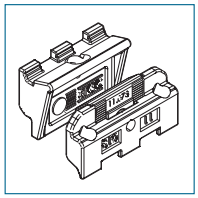

253065
Bisagra oculta
50 Uds./Caja

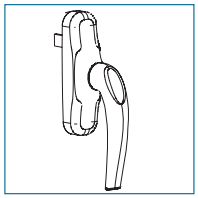

253001/11
Cremona oscilo STAC, B/N
25 Uds./Caja

Sistema 2300 abisagrada

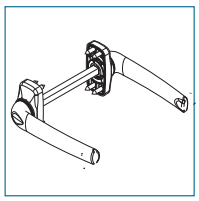

272006/16
Manilla doble estrecha, puerta, B/N

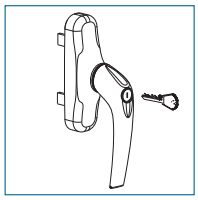

260701/11/21/22/23
Cremona practicable con llave B/N/Color 1/Color 2/Color 3
25 uds./caja

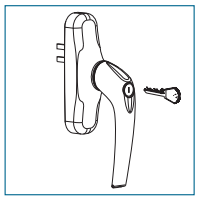

260601/11/21/22/23
Cremona oscilo-bat. con llave B/N/Color 1/Color 2/Color 3
25 uds./caja

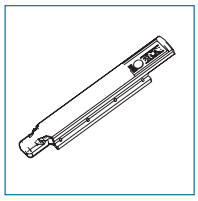

243073
Terminal pletina STAC
100 Uds./Bolsa

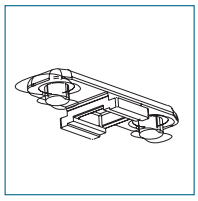

253076
Prolongador pasador de falleba

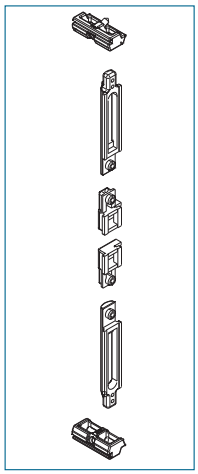

243021
Kit practicable STAC 1 hoja
50 Uds./Caja

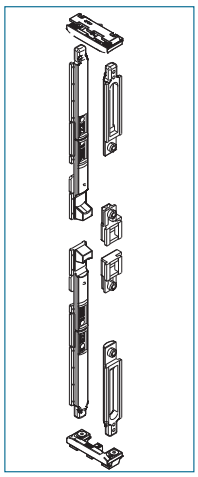

243022
Kit practicable STAC 2 hojas
50 Uds./Caja

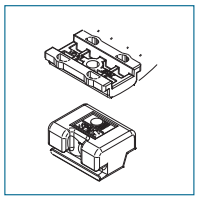

243076
Conjunto resbalón STAC
100 Uds./Bolsa

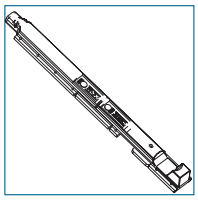

243077
Pasador hoja pasiva STAC
50 Uds./Bolsa

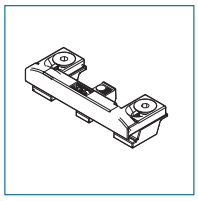

243074
Cerradero STAC 2 hojas

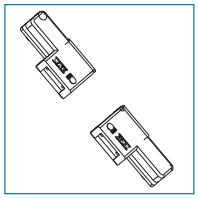

243075
Anclaje transmisión STAC

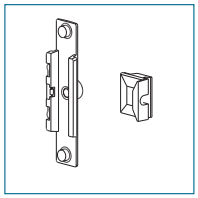

253066
Punto cierre intermedio
50 Uds./Caja

Sistema 2300 abisagrada

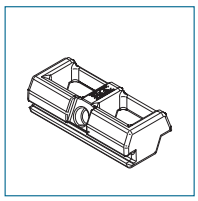

243084
Cerradero STAC 1 hoja

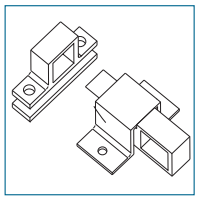

250501/11
Cierre golpete, B/N

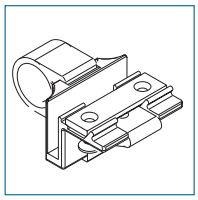

250601/11
Cierre golpete de canal, B/N

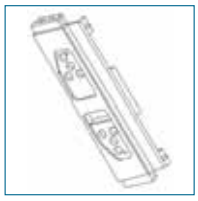

251003
Kit fijación cremona ap. ext.
20 Uds./Caja

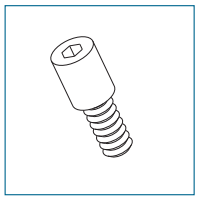

251016
Bulón de 16 mm
40 Uds./Bolsa

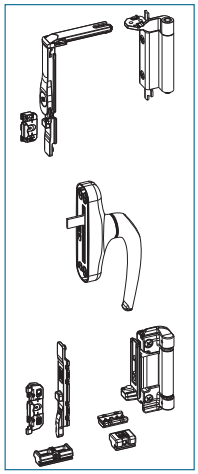

252101/11
Kit base osc/bat 1 hoja STAC
Blanco/Negro

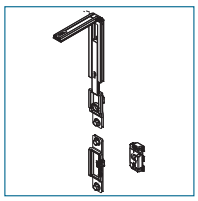

253063
Conjunto punto de cierre
suplementario
20 Uds./Caja

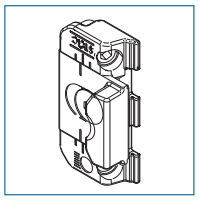

253064
Cerradero suplementario
10 Uds./Bolsa

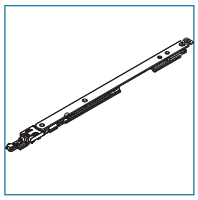

253070
Compás largo STAC
10 Uds./Caja

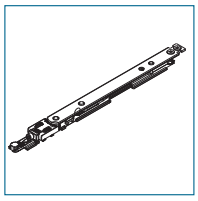

253071
Compás corto STAC
10 Uds./Caja

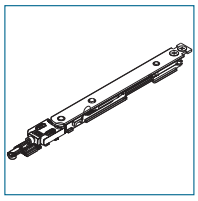

253072
Compás mini STAC
10 Uds./Caja

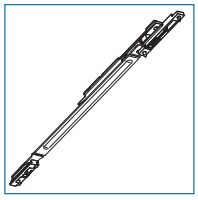

253073
Compás suplementario
25 Uds./Caja

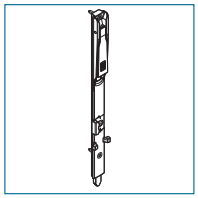

223078
Pasador corto puerta (zamak)

Cortizo Sistemas S.A.

Sistema 2300 abisagrada

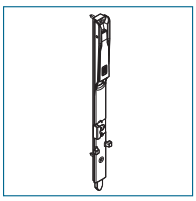

253078
Pasador corto (zamak)
40 Uds./Caja

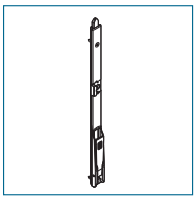

253079
Pasador largo (zamak)
40 Uds./Caja

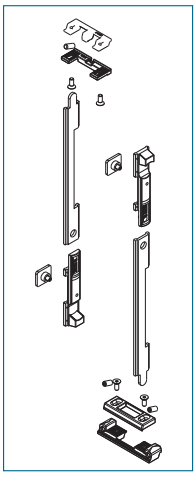

253075
J. pasadores falleba hoja pasiva
20 uds./caja

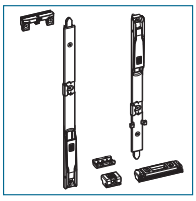

253077
J. pasadores hoja pasiva
en oscilo-batiente STAC
20 Uds./Caja

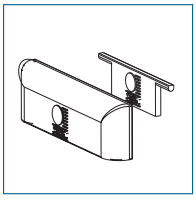

920100
Tapa salida de agua
con deflector
100 Uds./Bolsa

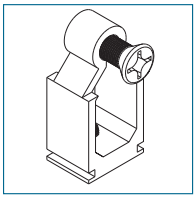

920140
Tope zanca ventana
200 Uds./Bolsa

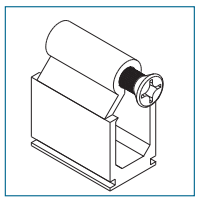

920150
Tope zanca puerta
200 Uds./Bolsa

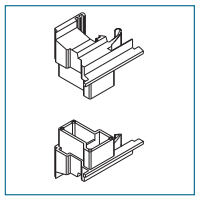

920350
Juego tapas inversora
125 Uds./Caja

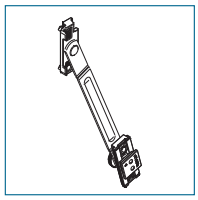

920475
Compás abatible
40 Uds./Caja

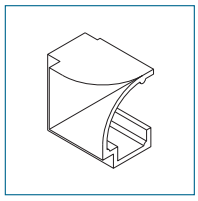

222001/06
Esquinero junquillo curvo, B/N

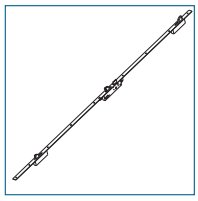

920500
Cerradura tres puntos picaporte

920510
Cerradura tres puntos resbalón

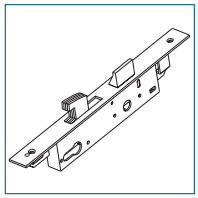

920580
Cerradura 1 punto

Sistema 2300 abisagrada

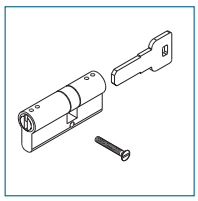

920540
Bombillo

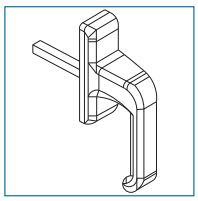

263001/11/21
Manilla cierre pivotante
B/N/Plata

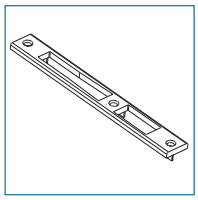

920520
Cerradero central
10 Uds./Caja

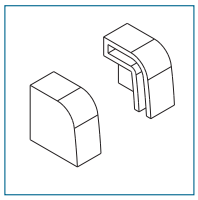

960012
Juego tapas condensación
100 Uds./Bolsa

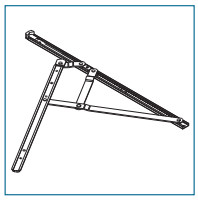

237004
Jgo. Compás Storm
hasta 50 Kg. de peso máx.
Alto hoja 315-810 mm
1 Jgo.
* Es necesario fresar canales de marco y hoja

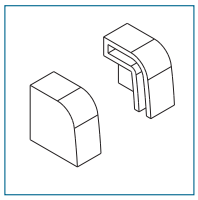

960012
Juego tapas condensación
100 Uds./Bolsa

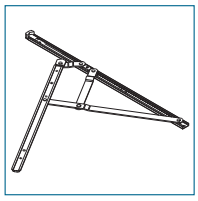

267005
Jgo. Compás proyectante
hasta 100 Kg. de peso máx.
Alto hoja 620-2000 mm
1 Jgo.
* Es necesario fresar canales de marco y hoja

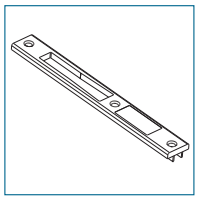

920530
Cerradero de extremos
10 Uds./Caja

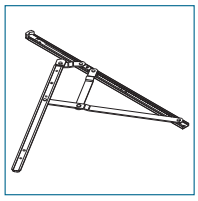

920490
Jgo. Compás Senator 550
hasta 75 Kg. de peso máx.
Alto hoja 620-1370 mm
1 Jgo.
* Es necesario fresar canales de marco y hoja

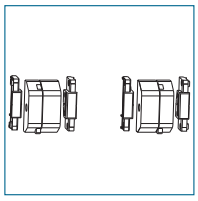

262001/11/21
Juego pivotante, horizontal
B/N/Plata
4 Uds./Caja

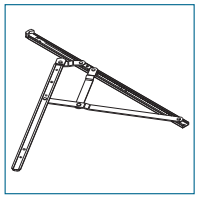

920600
Jgo. Compás proy. deslizante
hasta 25 Kg. de peso máx.
Alto hoja 495-1000 mm
1 Jgo.

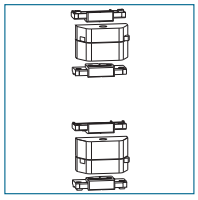

262003/13/23
Juego pivotante, vertical
B/N/Plata
4 Uds./Caja

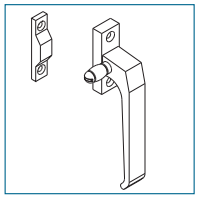

920610
Manilla de barrilete

Sistema 2300 abisagrada

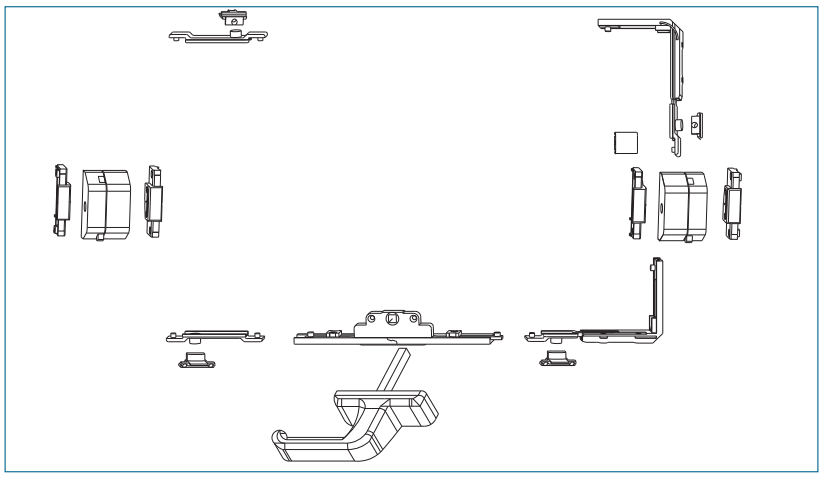

262004
Cierre perimetral
(4 puntos de cierre)

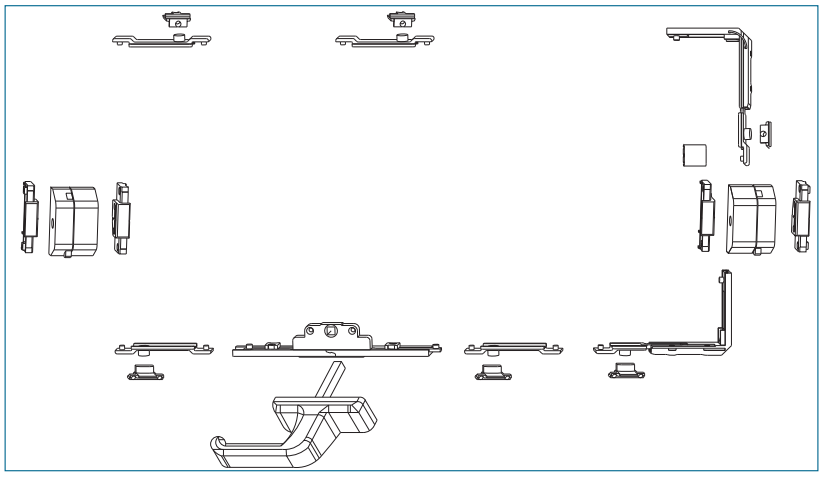

262006
Kit complemento para
6 puntos cierre

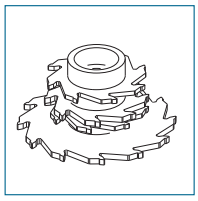

925999
Juego fresas S/2300

926999
J. fresas escaparate S/2300

262030
Máquina de corte para
pletina falleba semiautomática

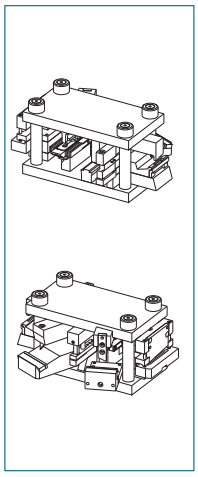

247999/967999
Troquel 2300 abisagrada escuadra extrusión tetón cuadrado

257998
Troquel 2300 abisagrada escuadra extrusión tetón redondo

257999
Troquel 2300 abisagrada escuadra inyección

267999
Troquel 2300 abisagrada escuadra inyección con pulmón neumático

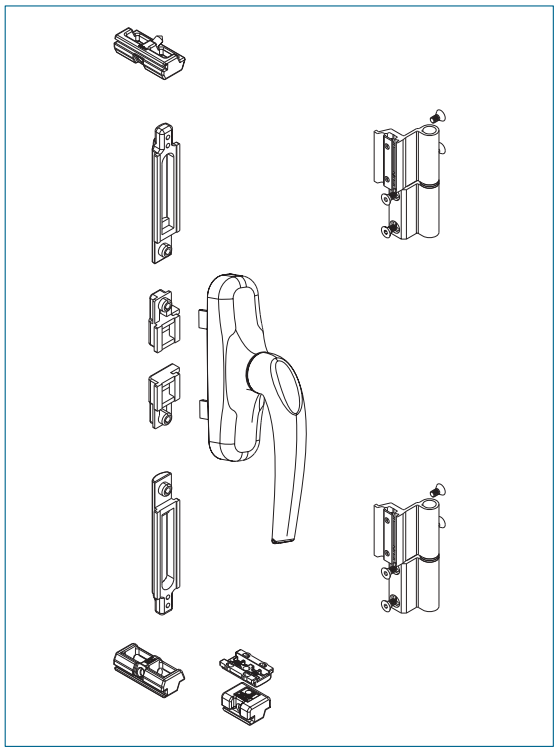

242021/31
Kit pract. completo STAC 1 hoja, B/N

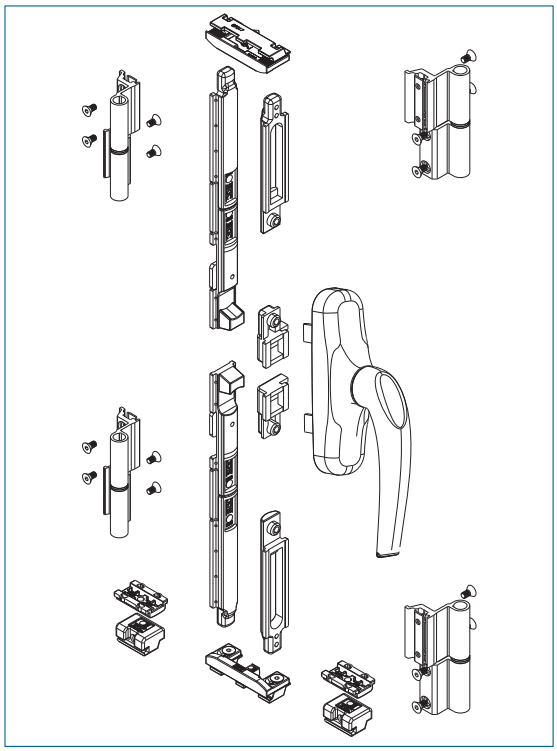

242022/32
Kit pract. completo STAC 2 hojas, B/N

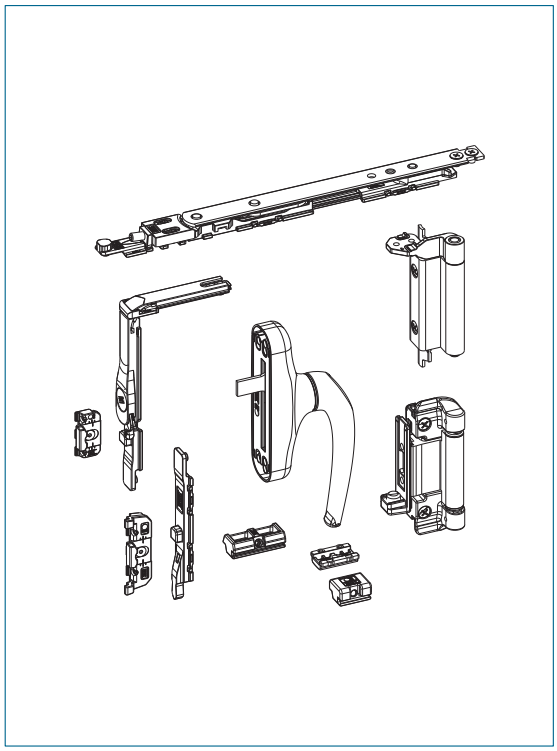

250101/11
Kit o/b 1 hoja,compás corto, B/N

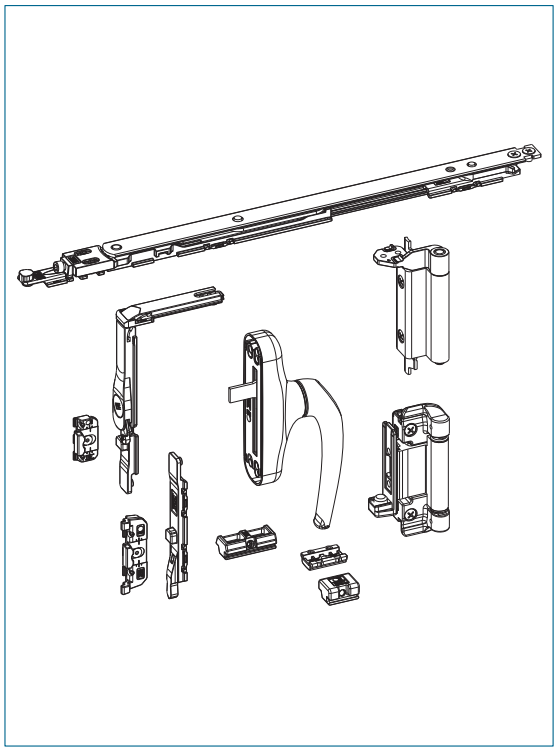

251101/11
Kit o/b 1 hoja,compás largo, B/N

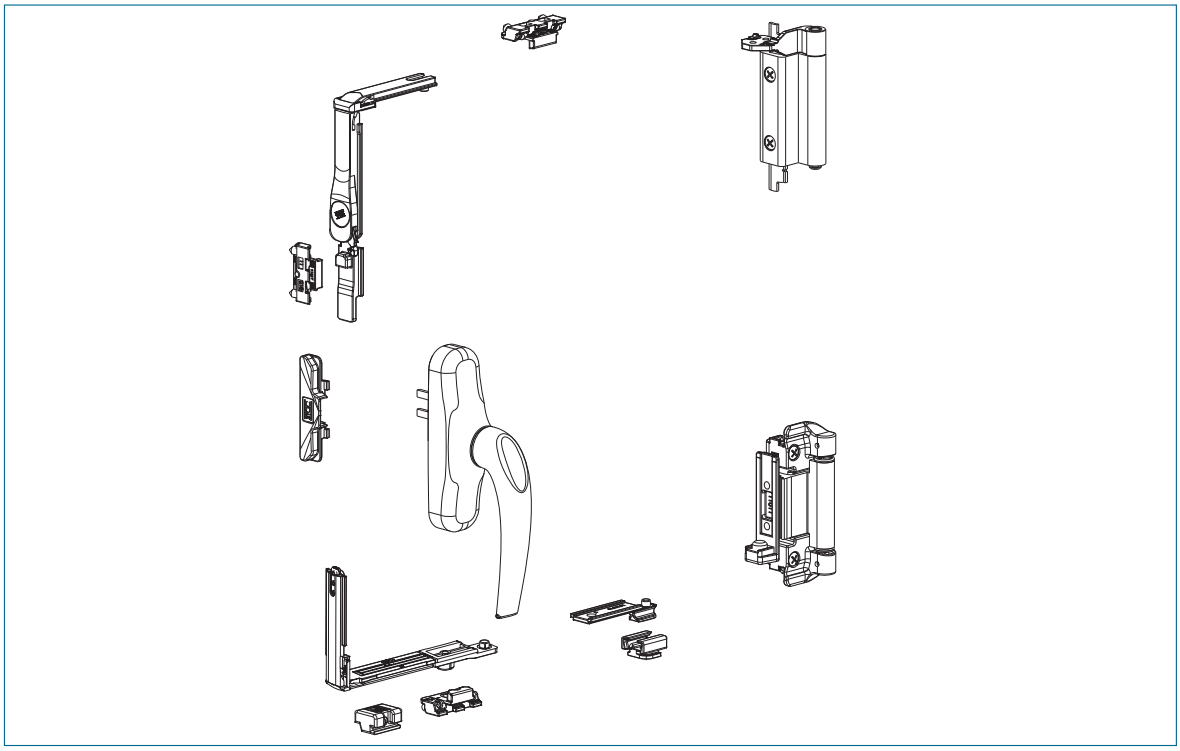

250801/11

Kit o/b 1 hojas cierre al marco, sin compás, B/N

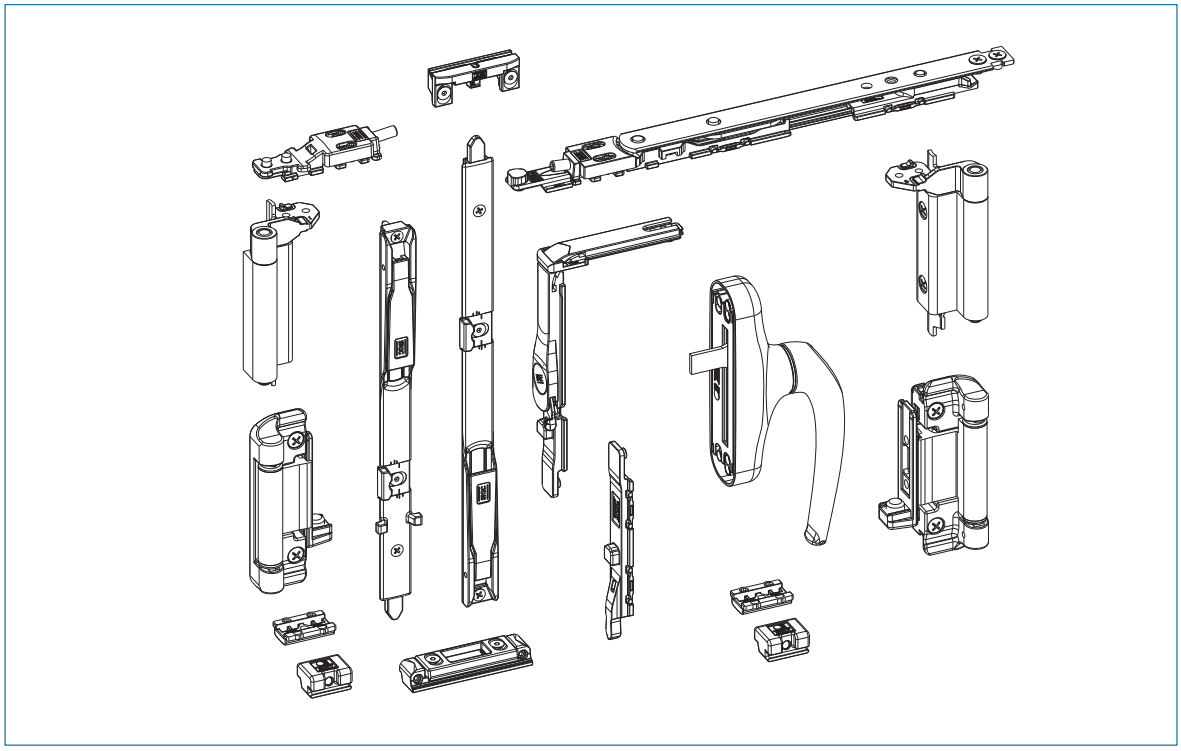

250201/11

Kit o/b 2 hojas,compás corto, B/N

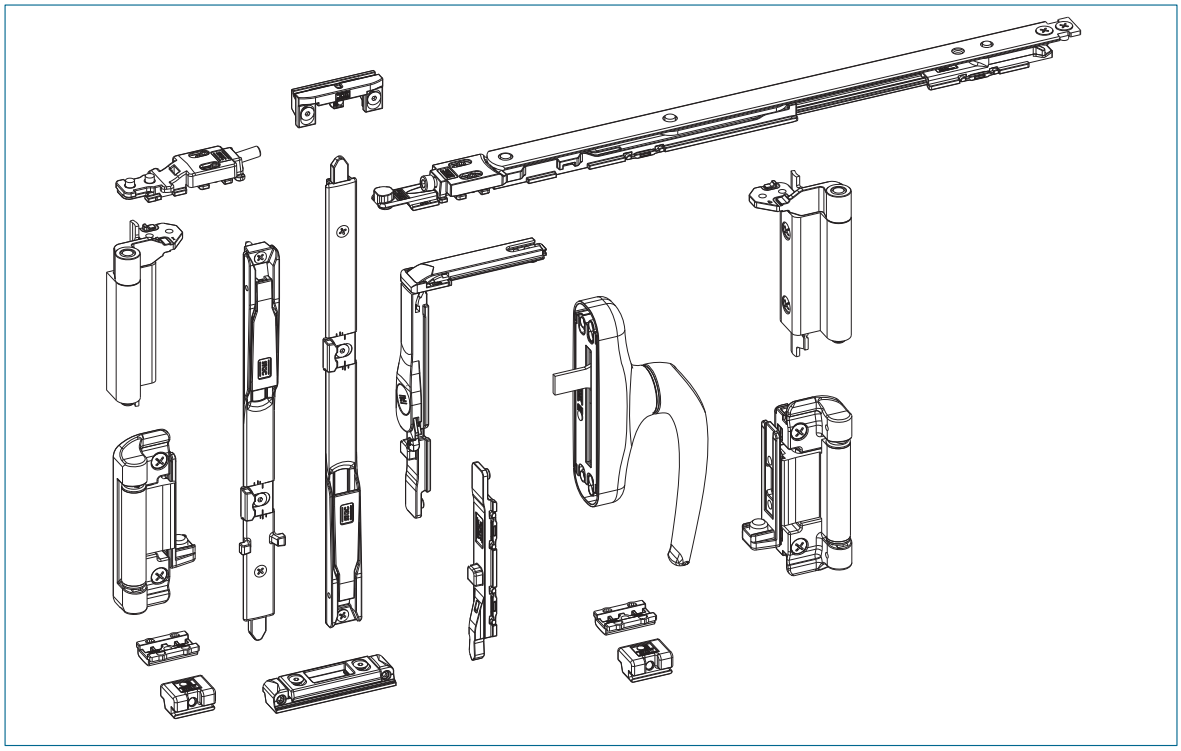

251201/11
Kit o/b 2 hojas,compás largo, B/N

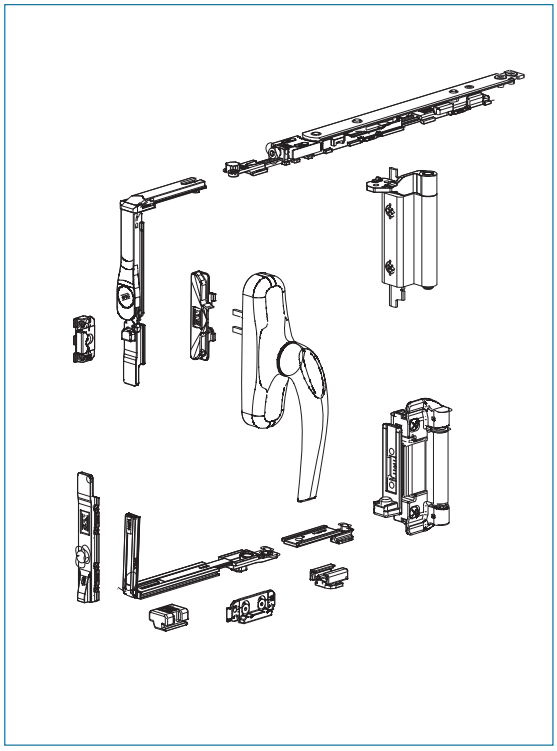

270101/11
Kit o/b, maniobra lógica, bisagra regulable, 1 hoja, compás corto, B/N

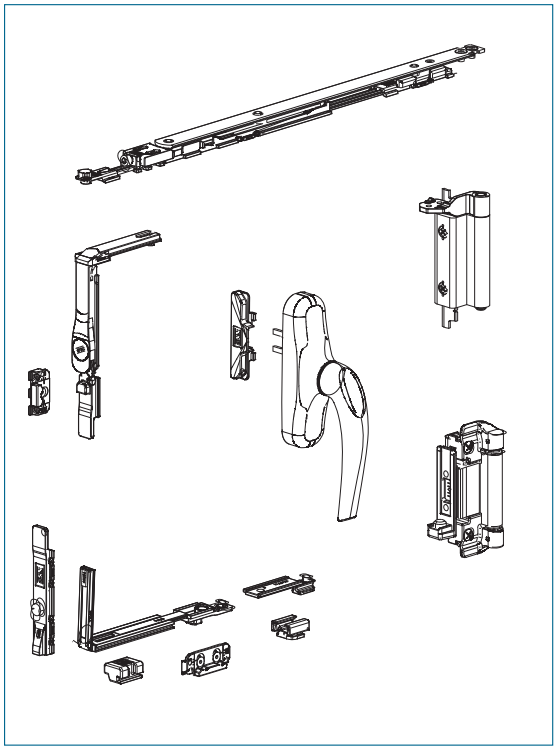

271101/11
Kit o/b, maniobra lógica, bisagra regulable, 1 hoja, compás largo, B/N

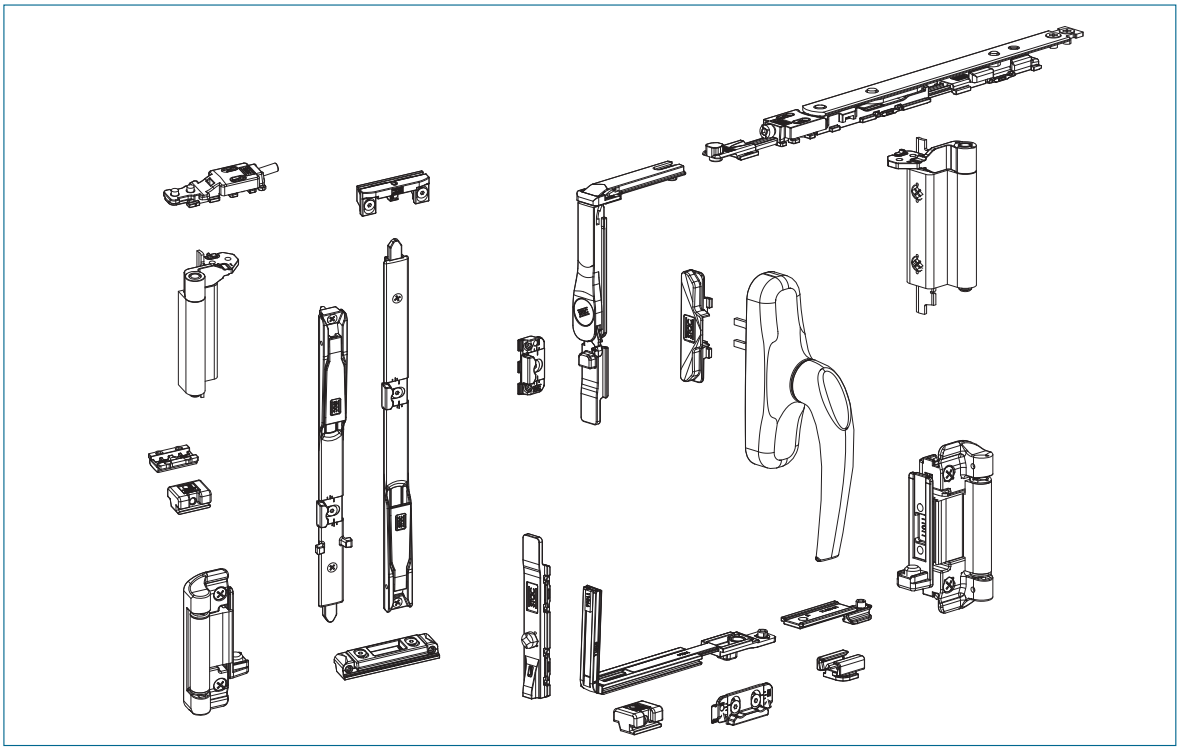

270201/11
Kit oscilo-batiente, maniobra lógica, bisagra regulable, 2 hojas, compás corto, B/N

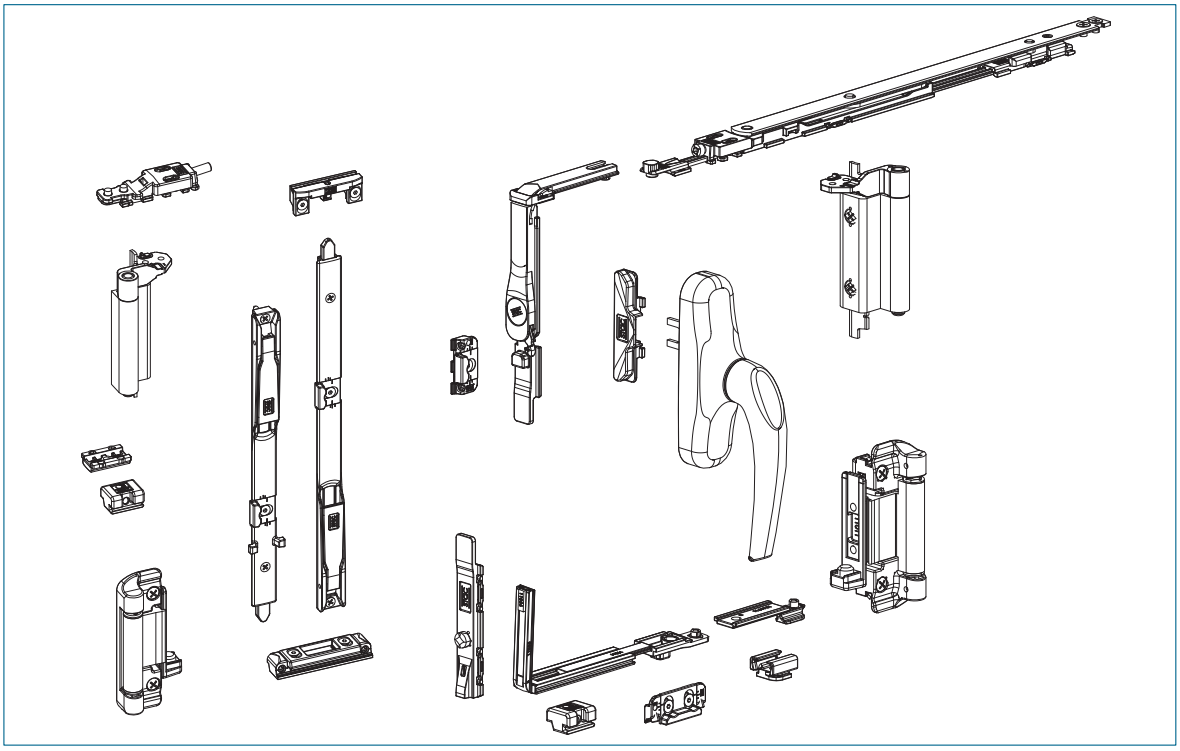

271201/11
Kit oscilo-batiente, maniobra lógica, bisagra regulable, 2 hojas, compás largo, B/N

Sistema 2300 abisagrada

KITS OSCILO-BATIENTES						
Hojas	Longitud hoja	Altura hoja	Comp s	Color	Referencia	Ref. Man. l gica
2	445 - 750	500 - 2400	Corto	Blanco	250201	270201
				Negro	250211	270211
	570 - 1500	700 - 2400	Largo	Blanco	251201	271201
				Negro	251211	271211
1	445 - 750	500 - 2400	Corto	Blanco	250101	270101
				Negro	250111	270111
	570 - 1500	700 - 2400	Largo	Blanco	251101	271101
				Negro	251111	271111

CAMPO DE APLICACI N														
PESO MAXIMO DE LA HOJA 120 Kg. (sin tornillos suplementarios)														
H	2400	●	●	●	●	28	25	22	20	18	16	15	14	13
	2300	●	●	●	●	●	26	23	20	18	17	16	14	13
	2200	●	●	●	●	●	27	24	21	19	18	16	15	14
	2100	●	●	●	●	●	28	25	22	20	19	17	16	15
	2000	●	●	●	●	●	●	26	24	21	20	17	17	16
	1900	●	●	●	●	●	●	28	25	22	21	19	18	16
	1800	●	●	●	●	●	●	29	26	24	22	19	19	17
	1700	●	●	●	●	●	●	●	28	25	23	20	20	18
	1600	●	●	●	●	●	●	●	●	27	24	22	20	18
	1500	●	●	●	●	●	●	●	●	29	26	23	21	18
	1400	●	●	●	●	●	●	●	●	●	28	24	21	20
	1300	●	●	●	●	●	●	●	●	●	29	27	22	19
	1200	●	●	●	●	●	●	●	●	●	●	27	22	19
	1100	●	●	●	●	●	●	●	●	●	●	27	22	18
	1000	●	●	●	●	●	●	●	●	●	●	25	21	15
	900	●	●	●	●	●	●	●	●	●	26	22	18	12
	800	●	●	●	●	●	●	●	●	●	24	17	13	╳
	700	●	●	●	●	●	●	●	●	26	22	╳	╳	╳
	600	●	●	●	●	●	●	●	●	╳	╳	╳	╳	╳
	500	●	●	●	●	●	●	╳	╳	╳	╳	╳	╳	╳
		410	500	570	600	700	800	900	1000	1100	1200	1300	1400	1500
		L												

● Espesor m ximo del cristal 30 mm

26 Espesor m ximo del cristal indicado (ej. 26mm)

╳ No realizable

TABLA DE ACCESORIOS PARA PUERTAS OSCILO-PARALELAS AUTOMATICAS

Referencia			Descripci n	Longitud hoja	UDS.	Limitaciones	
						Alto hoja (mm) M n-M x	Peso hoja Kg
Blanco	Negro	Plata					
(A) ESQUEMA PUERTA OSCILO-PARALELA 1 HOJA (DX SX) + FIJO LATERAL:							
279840			KIT base oscilo paralela DX	931÷1880	1	930÷2430	150 Kg
279841			KIT base oscilo paralela SX				
279848			KIT base oscilo paralela 900 DX	630÷930		930÷2330	90 Kg
279849			KIT base oscilo paralela 900 SX				
279801	279811	279821	Manill n oscilo paralela DX		1		
279802	279812	279822	Manill n oscilo paralela SX				
279805	279815	279825	KIT gu as oscilo paralela 900	630÷930	1	930÷2330	90 Kg
279806	279816	279826	KIT gu as oscilo paralela 1000	931÷1080		930÷2430	150 Kg
279807	279817	279827	KIT gu as oscilo paralela 1200	1081÷1480			
279808	279818	279828	KIT gu as oscilo paralela 1500	1481÷1680			
279809	279819	279829	KIT gu as oscilo paralela 1800	1681÷1880			
279845			KIT de cerraderos		1		
279843			Kit refuerzo para hoja 180kg(1)		1	930+2430	180 Kg
(1)Aplicable s lo con KITs base de 150Kg							
(B) ESQUEMA PUERTA OSCILO-PARALELA 2 HOJAS (DX + SX) + FIJOS LATERALES:							
279842			KIT base oscilo paralela 2 hoja (DX)	931÷1880	1	930÷2430	150 Kg
279841			KIT base oscilo paralela SX		1		
279801	279811	279821	Manill n oscilo paralela DX		1		
279802	279812	279822	Manill n oscilo paralela SX		1		
279806	279816	279826	KIT gu as oscilo paralela 1000	931÷1080	2	930÷2430	150 Kg
279807	279817	279827	KIT gu as oscilo paralela 1200	1081÷1480			
279808	279818	279828	KIT gu as oscilo paralela 1500	1481÷1680			
279809	279819	279829	KIT gu as oscilo paralela 1800	1681÷1880			
279845			KIT de cerraderos		1		
279846			KIT cerraderos puerta 2 hojas		1		
279843			Kit refuerzo para hoja 180kg(1)		2	930+2430	180 Kg
(1)Aplicable s lo con KITs base de 150Kg							

OPCIONES:

* APERTURA A DERECHAS (DX)
* APERTURA A IZQUIERDAS (SX)

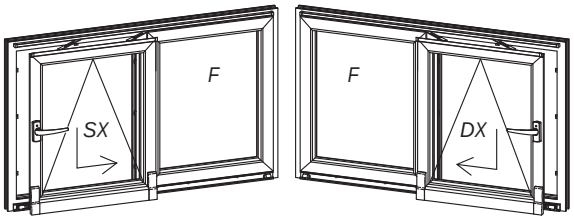

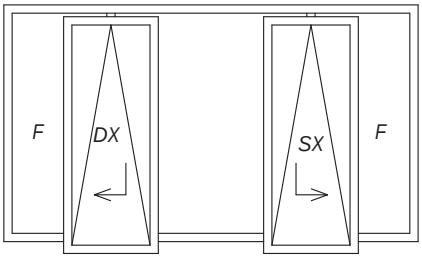

CAMPO DE APLICACI N - APERTURA PIVOTANTE

EJE DE GIRO HORIZONTAL

Carga m xima por Juego de Pivotes= 130Kg/hoja

ESPESOR DE VIDRIO, EN mm.

ALTURA HOJA	540	600	700	800	900	1000	1100	1200	1300	1400	1500	1600	1700	1800
2200	X	X	25	25	24	21	19	18	16	15	14	13	13	12
2100	X	X	25	25	25	22	20	19	17	16	15	14	13	12
2000	X	25	25	25	25	23	21	20	18	17	16	15	14	13
1900	X	25	25	25	25	25	22	21	19	18	16	15	14	14
1800	25	25	25	25	25	25	24	22	20	19	17	16	15	14
1700	25	25	25	25	25	25	25	23	21	20	18	17	16	15
1600	25	25	25	25	25	25	25	24	23	21	20	18	17	16
1500	25	25	25	25	25	25	25	25	24	22	21	20	18	17
1400	25	25	25	25	25	25	25	25	25	24	22	21	20	19
1300	25	25	25	25	25	25	25	25	25	25	24	23	21	20
1200	25	25	25	25	25	25	25	25	25	25	25	24	23	22
1100	25	25	25	25	25	25	25	25	25	25	25	25	25	24
1000	25	25	25	25	25	25	25	25	25	25	25	25	25	25
900	25	25	25	25	25	25	25	25	25	25	25	25	X	X
800	25	25	25	25	25	25	25	25	25	25	X	X	X	X
700	25	25	25	25	25	25	25	25	X	X	X	X	X	X
M n.														

M n. X

ANCHURA HOJA

Notas

No aplicable.

* Medidas m ximas de acristalamiento -sin c mara, s lo vidrio-.
* Aplicar seg n el m ximo acristalamiento posible en funci n de la serie de carpinter a considerada.
* Los pivotes deben colocarse centrados en la altura

CAMPO DE APLICACI N - APERTURA PIVOTANTE

EJE DE GIRO VERTICAL

Carga m xima por Juego de Pivotes= 130Kg/hoja

ESPESOR DE VIDRIO, EN mm.

ALTURA HOJA	700	800	900	1000	1100	1200	1300	1400	1500	1600	1700	1800	1900	2000
2200	X	X	24	21	19	18	16	15	14	13	13	12	11	11
2100	X	25	25	22	20	19	17	16	15	14	13	12	12	11
2000	X	25	25	23	21	20	18	17	16	15	14	13	12	12
1900	X	25	25	25	22	21	19	18	16	15	14	14	13	12
1800	25	25	25	25	24	22	20	19	17	16	15	14	14	13
1700	25	25	25	25	25	23	21	20	18	17	16	15	14	14
1600	25	25	25	25	25	24	23	21	20	18	17	16	15	15
1500	25	25	25	25	25	25	24	22	21	20	18	17	16	16
1400	25	25	25	25	25	25	25	24	22	21	20	19	18	17
1300	25	25	25	25	25	25	25	25	24	23	21	20	19	18
1200	25	25	25	25	25	25	25	25	25	24	23	22	21	20
1100	25	25	25	25	25	25	25	25	25	25	25	24	22	21
1000	25	25	25	25	25	25	25	25	25	25	25	25	25	23
900	25	25	25	25	25	25	25	25	25	25	25	25	25	25
800	25	25	25	25	25	25	25	25	25	25	25	X	X	X
700	25	25	25	25	25	25	25	25	25	X	X	X	X	X
600	25	25	25	25	25	25	25	X	X	X	X	X	X	X
540	25	25	25	25	25	25	X	X	X	X	X	X	X	X
M n.														

M n. X

ANCHURA HOJA

Notas

No aplicable.

* Medidas m ximas de acristalamiento -sin c mara, s lo vidrio-.
* Aplicar seg n el m ximo acristalamiento posible en funci n de la serie de carpinter a considerada.
* Los pivotes deben colocarse centrados en la altura

DETALLE DE SITUACIÓN KIT APERTURA EXTERIOR

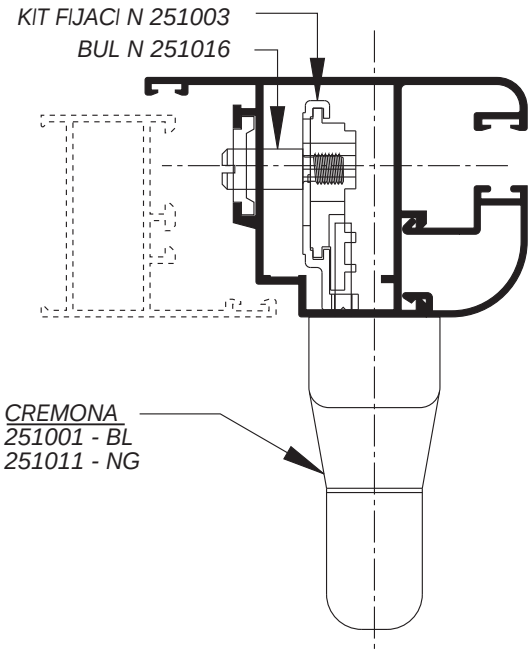

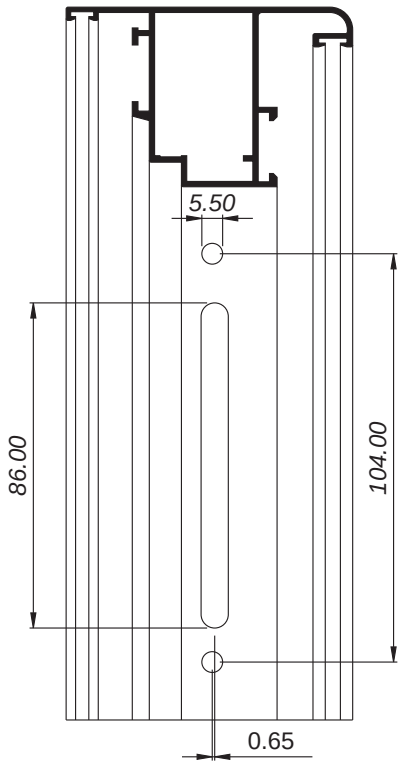

SERIE PERFIL	ESCUADRA PRINCIPAL			SEGUNDA ESCUADRA	Alineamiento Interior	Alineamiento exterior
	Inyección	Extrusión T. Redondo	Extrusión T. Cuadrado			
2300 Abisagrada						
2301	222396	252380	920340			
2308	222396	252380	920340			960015
2309	222396	252380	920340		920135	
2310	222342	252381	920430			960015
2311		252386	920435			
2322	222396	252380	920340			
2326	222396	252380	920340		920135	
2328		253085	920410			
2332	222396	252380	920340		212007	
2336	222398	252386	920435			
2337			920345			
2342	222342	252381	920430			
2347	222398	252386	920435			
2348	222342	252381	920430			
2352	222396	252380	920340			
2355	222342	252381	920430			
2362	222396	252380	920340			
2363	222396	252380	920340		212007	
2365			920425			
2368	222342	252381	920430			
2371	223096		920380			
2393	222396	252380	920340		252393	
2395		252382	920342		960023	960023
2396	222396	252380	920340		920135	
2397	222396	252380	920340		920135	
2398	222398	252386	920435			

Sistema 2300 abisagrada

HERRAJES A INCLUIR SEGUN MEDIDAS				
		H<1300	1300<H<1800	H>1800
OSCILO-BATIENTES	1 Hoja	1 Kit oscilobatiente 1 hoja	1 Kit oscilobatiente 1 hoja 1 Punto de cierre suplementario(253063) 1 Cerradero suplementario (253064)	
	2 Hojas	1 Kit oscilobatiente 2 hojas	1 Kit oscilobatiente 2 hojas 1 Punto de cierre suplementario (253063) 1 Cerradero suplementario (253064) 1 Bisagra oculta (253065)	
PRACTICABLES	1 Hoja	1 Kit practicable completo STAC 1 hoja	1 Kit practicable completo STAC 1 hoja 1 Cerradero suplementario (253064) 1 Bisagra oculta (253065)	1 Kit practicable completo STAC 1 hoja 1 Bisagras STAC ventana 1 Cerradero suplementario (253064)
	2 Hojas	1 Kit practicable completo STAC 2 hojas	1 Kit practicable completo STAC 2 hojas 1 Cerradero suplementario (253064) 2 Bisagras ocultas (253065)	1 Kit practicable completo STAC 2 hojas 2 Bisagras STAC ventana 1 Cerradero suplementario (253064)
APERTURA EXTERIOR	1 Hoja	1 Cremona ap. exterior 2 Bulones (251016) 1 Kit fijaci n cremona (251003) 1 Conjunto resbal n STAC (243076) 2 Terminales pletina STAC (243073) 2 Cerraderos STAC 1 hoja (243084) 2 Bisagras STAC 1 hoja	Lo mismo m s: 1 Bisagra oculta (253065) 1 Punto de cierre (253066)	Sustituimos: 1 Bisagra oculta por 1 Bisagras STAC ventana
	2 Hojas	1 Cremona ap. exterior 2 Bulones (251016) 1 Kit fijaci n cremona (251003) 2 Conjuntos resbal n STAC (243076) 2 Terminales pletina STAC (243073) 2 Cerraderos STAC 2 hojas (243074) 2 Pasadores STAC hoja pasiva (243077) 4 Bisagras STAC ventana	Lo mismo m s: 2 Bisagras ocultas (253065) 1 Punto de cierre (253066)	Sustituimos: 2 Bisagras ocultas por 2 Bisagras STAC ventana
		H<1300	1300<H<1800	H>1800

HERRAJE PARA ABATIBLES (EJE HORIZONTAL)	
L<1000	1 Cierre golpete 2 Compases abatibles (920475) 2 Bisagras STAC ventana
L>1000	1 Kit pacticable completo STAC 1 hoja 2 Compases abatibles (920475)
L>1300	1 Kit pacticable completo STAC 1 hoja 1 Bisagras STAC ventana 1 Cerradero suplementario (253064) 2 Compases abatibles (920475)

ACABADOS

ACCESORIOS	BLANCO	NEGRO	COLOR 1	COLOR 2	COLOR 3	INOX	ORO mate	ORO brillo	INOX-PVD	ORO-PVD
Cremona 2 palas STAC	243046	243056	243066	243067	243068	242046	243546	247046	252035	252045
Cremona oscilo STAC	253001	253011	253021	253022	253023	253031	253041	253051	---	---
Manilla para puerta STAC	252006	252016	252026	252027	252028	242036	252046	252056	252037	252047
Manilla doble para puerta STAC	242006	242016	242026	242027	242028	242038	242048	242058	252039	252049
Bisagra 3 palas STAC	254101	254111	254121	254122	254123	254131	254141	254151	254132	254142
Bisagra de ventana a derechas 2 palas STAC	233003	233013	233010	233011	233012	242003	243503	247003	252031	252041
Bisagra de ventana a izquierdas 2 palas STAC	233023	233033	233030	233031	233032	242023	243523	247023	252032	252042
Bisagra de puerta a derechas 2 palas STAC	232003	232013	232010	232011	232012	232035	232045	232055	252033	252043
Bisagra puerta a izquierdas 2 palas STAC	232023	232033	232030	232031	232032	232036	232046	232056	252034	252044
Juego bisagras regulables hoja pasiva STAC	254001	254011	254021	254022	254023	254031	254041	254051	254032	254042
Kit oscilo-batiente 1 hoja comp s corto STAC	250101	250111	250121	250122	250123	250131	250141	250151	250132	250142
Kit oscilo-batiente 2 hojas comp s corto STAC	250201	250211	250221	250222	250223	250231	250241	250251	250232	250242
Kit oscilo-batiente 1 hoja comp s largo STAC	251101	251111	251121	251122	251123	251131	251141	251151	251132	251142
Kit oscilo-batiente 2 hojas comp s largo STAC	251201	251211	251221	251222	251223	251231	251241	251251	251232	251242
Kit base oscilo-batiente 1 hoja STAC	252101	252111	252121	252122	252123	252131	252141	252151	252132	252142
Kit oscilo-batiente 2 hojas comp s corto, bisagra regulable, STAC	252201	252211	252221	252222	252223	252231	252241	252251	252232	252242
Kit oscilo-batiente 2 hojas comp s largo, bisagra regulable, STAC	253201	253211	253221	253222	253223	253231	253241	253251	253232	253242
Kit oscilo-batiente maniobra l gica 1 hoja comp s corto STAC	270101	270111	270121	270122	270123	270131	270141	270142	---	---
Kit oscilo-batiente maniobra l g. 2 hojas comp. corto, bis. regul. STAC	270201	270211	270221	270222	270223	270231	270241	270242	---	---
Kit oscilo-batiente maniobra l gica 1 hoja comp s largo STAC	271101	271101	271121	271122	271123	271131	271141	271142	---	---
Kit oscilo-batiente maniobra l g. 2 hojas comp. largo, bis. regul. STAC	271201	271211	271221	271222	271223	271231	271241	271242	---	---
Bisagra tapaluz STAC	250301	250311	250321	250322	250323	---	---	---	---	---
Cierre tapaluz STAC	250401	250411	250421	250422	250423	---	---	---	---	---

ACCESORIOS	BLANCO	NEGRO	COLOR 1	COLOR 2	COLOR 3	INOX	ORO	PLATA	L. MADERA
Cremona apertura exterior	251001	251011	---	---	---	251031	251041	251021	---
Esquinero junquillo	222001	222006	222007	222008	222009	---	---	---	251021
Cierre de golpete	250501	250511	---	---	---	250523	---	250531	---
Cierre de golpete a canal	250601	250611	---	---	---	250623	---	250631	---

Sistema 2300 abisagrada

Esquema 321

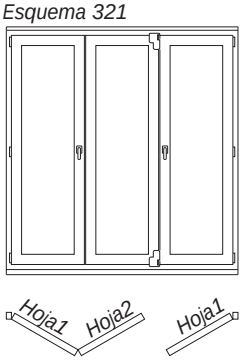

2 hojas plegables
1 hoja de paso

Esquema 330

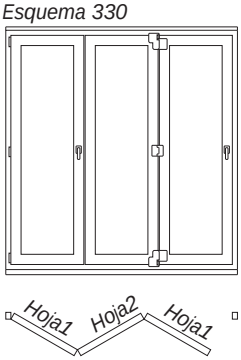

3 hojas plegables
0 hojas de paso

Esquema 431

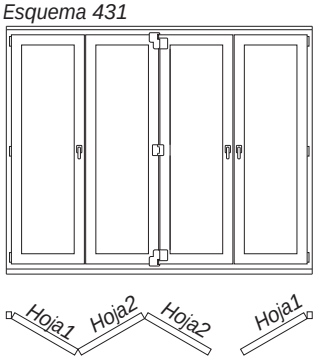

3 hojas plegables
1 hoja de paso

Esquema 541

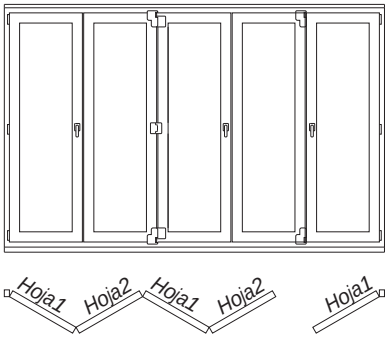

4 hojas plegables
1 hoja de paso

Esquema 550

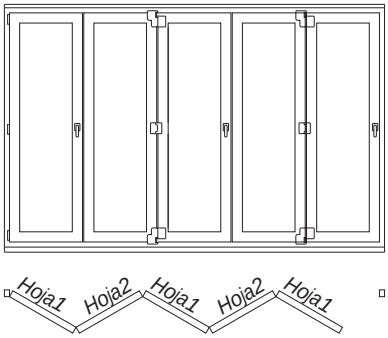

5 hojas plegables
0 hojas de paso

Esquema 532

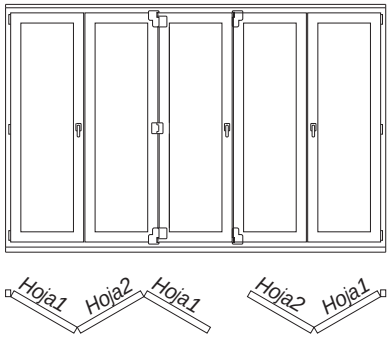

3 + 2 hojas plegables
0 hojas de paso

Esquema 651

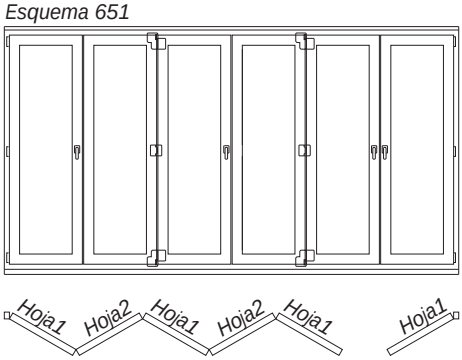

5 hojas plegables
1 hoja de paso

Esquema 633

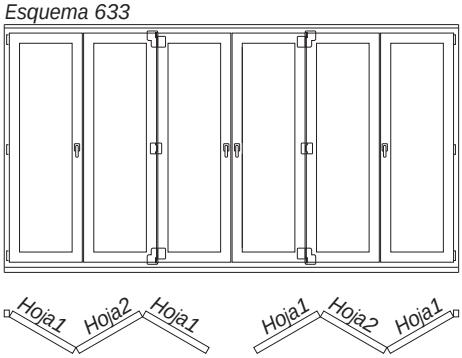

3 + 3 hojas plegables
0 hojas de paso

Sistema 2300 abisagrada

Esquema 761

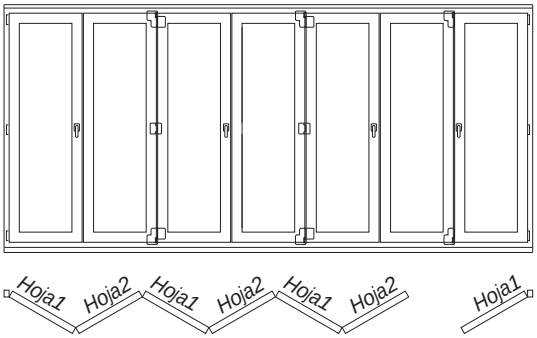

6 hojas plegables
1 hoja de paso

Esquema 770

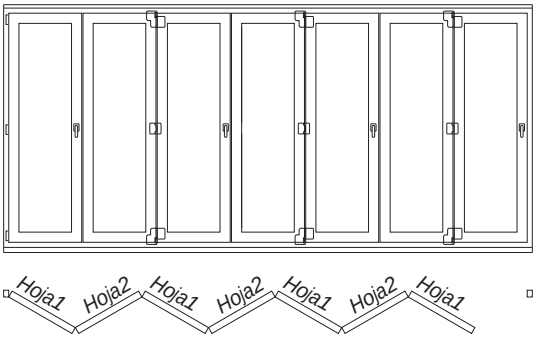

7 hojas plegables
0 hojas de paso

Esquema 743

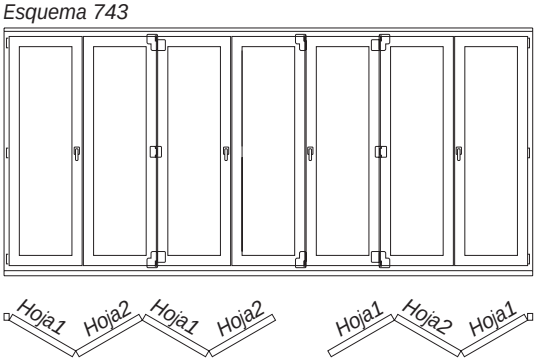

4 + 3 hojas plegables
0 hojas de paso

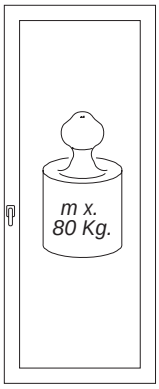

Peso m ximo por hoja

Esquema

321 , 330	Hoja1= $\frac{L-25}{3}$	Hoja 2 = Hoja1 - 62
431	Hoja1= $\frac{L+32}{4}$	Hoja 2 = Hoja1 - 62
541 , 550 , 532	Hoja1= $\frac{L+27}{5}$	Hoja 2 = Hoja1 - 62
651 , 633	Hoja1= $\frac{L+22}{6}$	Hoja 2 = Hoja1 - 62
761 , 770 , 743	Hoja1= $\frac{L+79}{7}$	Hoja 2 = Hoja1 - 62

	M nimo	M ximo
Ancho de hoja	600	900
Alto de hoja	850	2400

Peso m ximo por hoja 80 kgs.

Sistema 2300 abisagrada

REF.	DISEÑO	UTILIDAD
218702		Exterior en apertura interior Interior en apertura exterior Marco en apertura pivotante Interior en apertura proyectante
222401		Junta hoja de contra
223010		Interior en apertura interior Hoja e inversor en apertura pivotante
248709		Exterior en apertura exterior Exterior en apertura proyectante
253010		Junta bat. interior con hilo anti-estiramiento
258702		Junta bat. exterior con hilo anti-estiramiento
930050		Central
950010		Burlete inferior (Puertas)
930060		Exterior de acristalamiento (Opcional)
930070		Interior de acristalamiento (Opcional)

Perfiles a escala

Sistema 2300 abisagrada

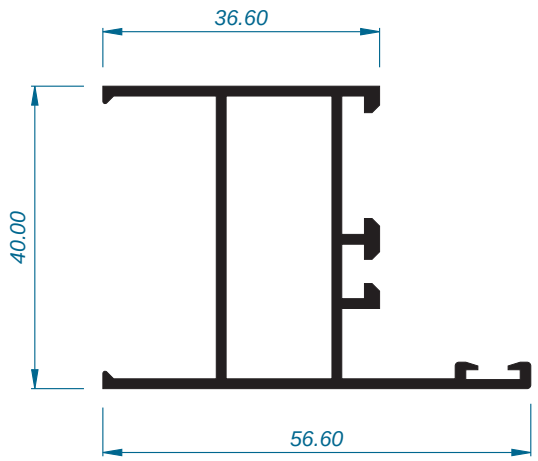

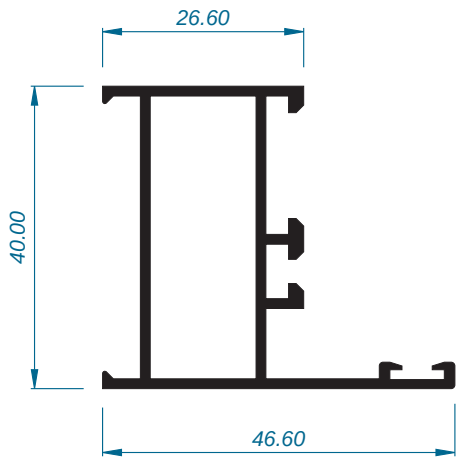

COR-2301 Marco ventana y puerta			COR-2322 Marco ventana		
PESO (g/m) = 694	SUPERFICIE (dm^2/m) = 39		PESO (g/m) = 621	SUPERFICIE (dm^2/m) = 35	
MOMENTOS DE INERCIA (cm^4):	Ix = 5.99	Iy = 4.31	MOMENTOS DE INERCIA (cm^4):	Ix = 4.99	Iy = 2.95
OBSERVACIONES:	ACCESORIOS: * Escuadra de inyección 222396		OBSERVACIONES:	ACCESORIOS: * Escuadra de inyección 222396	

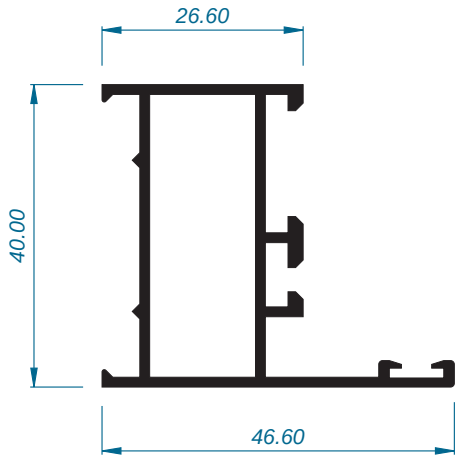

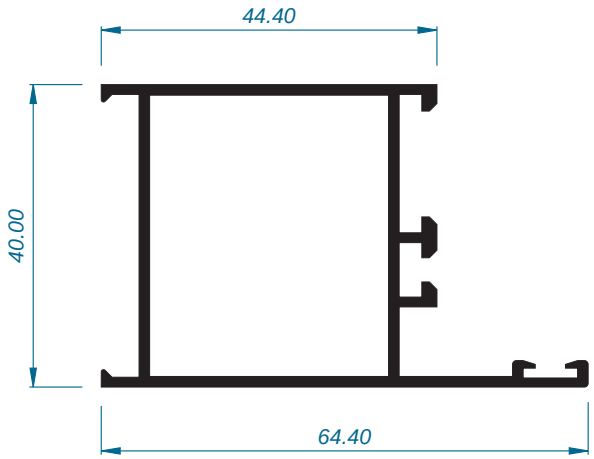

COR-2352 Marco ventana apertura pivotante			COR-2342 Marco puerta		
PESO (g/m) = 638	SUPERFICIE (dm^2/m) = 36		PESO (g/m) = 792	SUPERFICIE (dm^2/m) = 43	
MOMENTOS DE INERCIA (cm^4):	Ix = 5.04	Iy = 3.02	MOMENTOS DE INERCIA (cm^4):	Ix = 7.12	Iy = 9.02
OBSERVACIONES:	ACCESORIOS: * Escuadra de inyección 222396		OBSERVACIONES:	ACCESORIOS: * Escuadra de inyección 222342	

Sistema 2300 abisagrada

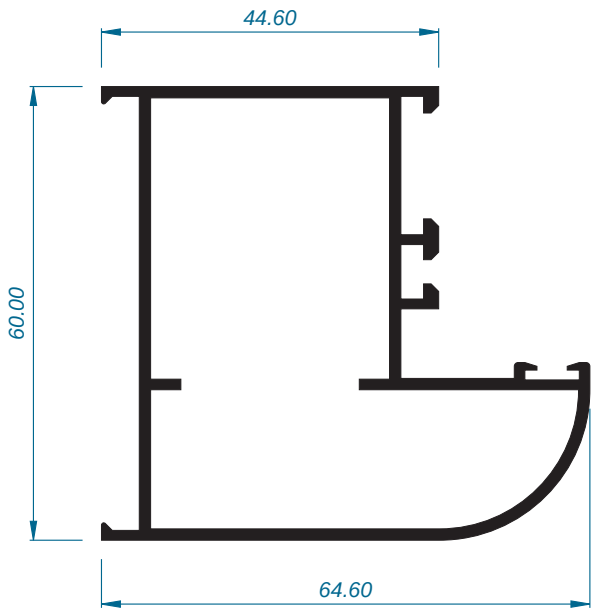

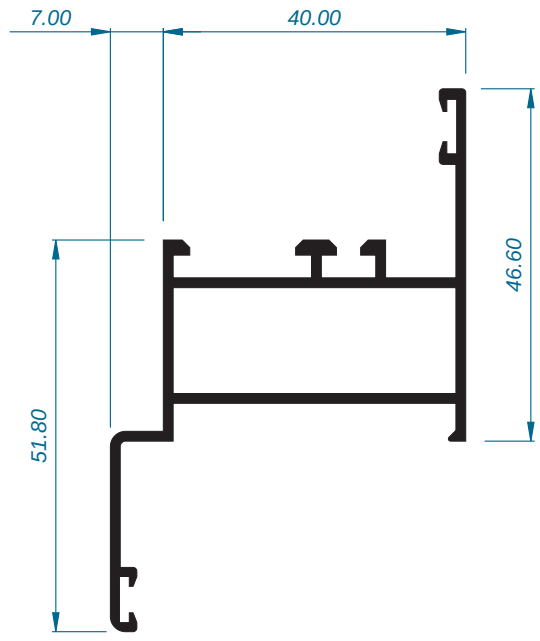

COR-2348 Marco de escaparate			COR-2332 Marco ventana con solape		
PESO (g/m) = 1097	SUPERFICIE (dm^2/m) = 55		PESO (g/m) = 746	SUPERFICIE (dm^2/m) = 43	
MOMENTOS DE INERCIA (cm^4):	Ix = 18.05	Iy = 15.28	MOMENTOS DE INERCIA (cm^4):	Ix = 6.64	Iy = 8.10
OBSERVACIONES:	ACCESORIOS: * Escuadra de inyección 222342		OBSERVACIONES:	ACCESORIOS: * Escuadra de inyección 222396 * Escuadra de alineamiento 212007	

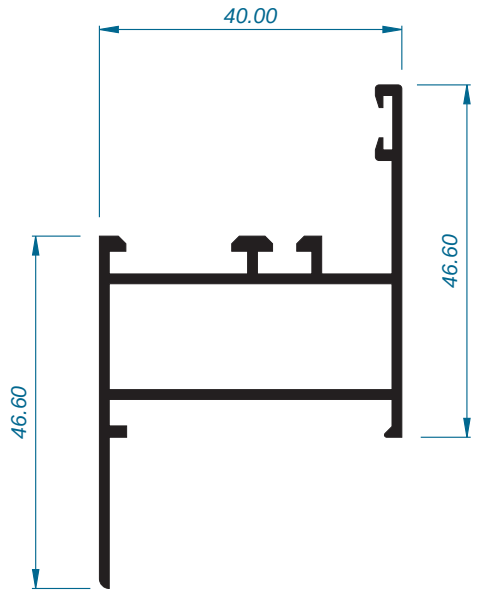

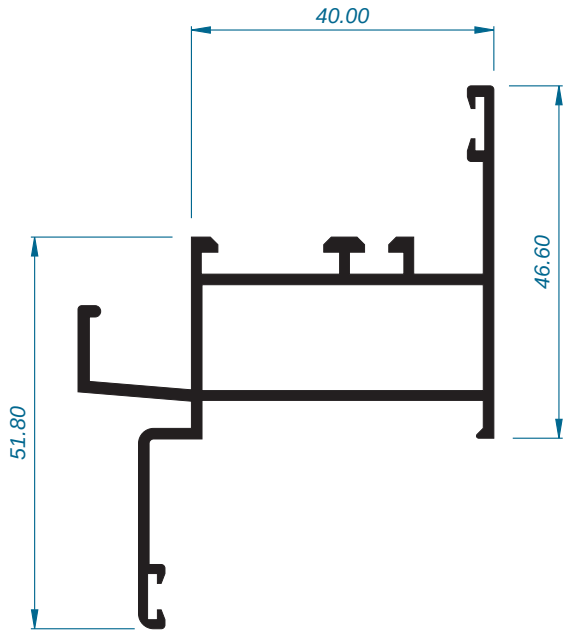

COR-2362 Marco ventana apertura interior con solape			COR-2363 Marco con solape y condensaci n		
PESO (g/m) = 697	SUPERFICIE (dm^2/m) = 39		PESO (g/m) = 883	SUPERFICIE (dm^2/m) = 48	
MOMENTOS DE INERCIA (cm^4):	Ix = 4.91	Iy = 6.22	MOMENTOS DE INERCIA (cm^4):	Ix = 6.93	Iy = 11.34
OBSERVACIONES:	ACCESORIOS: * Escuadra de inyección 222396		OBSERVACIONES:	ACCESORIOS: * Escuadra de inyección 222396 * Escuadra de alineamiento 212007	

Sistema 2300 abisagrada

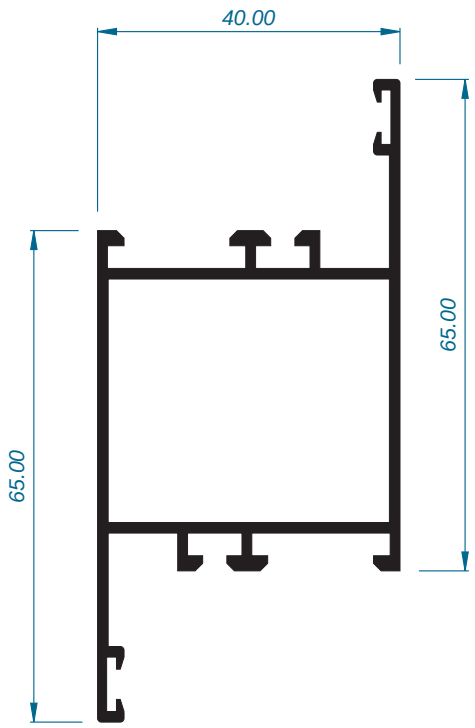

COR-2368 Marco apertura exterior con fijo incorporado

PESO (g/m) = 959	SUPERFICIE (dm^2/m) = 51	
MOMENTOS DE INERCIA (cm^4):	Ix = 15.42	Iy = 8.73
OBSERVACIONES:	ACCESORIOS: * Escuadra de inyección 222342	

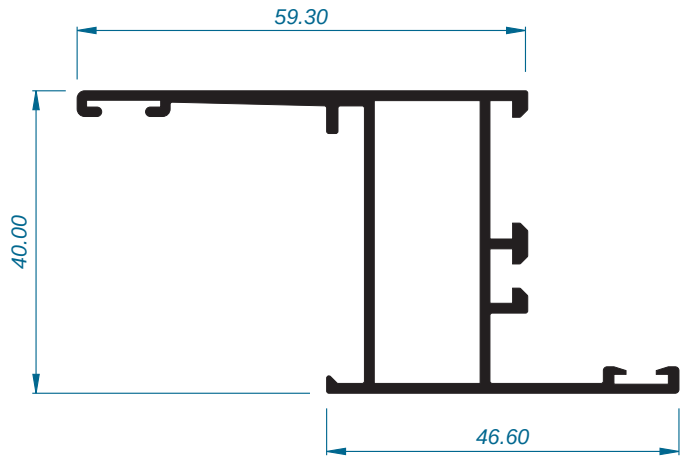

COR-2393 Marco con solape de 33 mm

PESO (g/m) = 808	SUPERFICIE (dm^2/m) = 43	
MOMENTOS DE INERCIA (cm^4):	Ix = 7.47	Iy = 9.50
OBSERVACIONES:	ACCESORIOS: * Escuadra de inyección 222396 * Escuadra de alineamiento 252393	

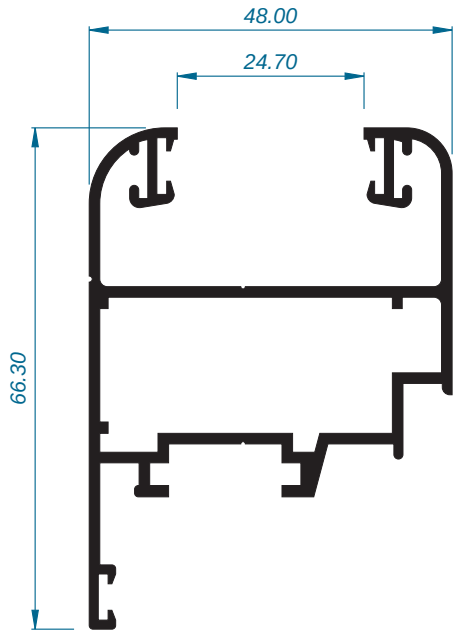

COR-2395 Hoja ventana sin junquillo

PESO (g/m) = 1059	SUPERFICIE (dm^2/m) = 57	
MOMENTOS DE INERCIA (cm^4):	Ix = 11.43	Iy = 12.34
OBSERVACIONES:	ACCESORIOS: * Escuadra de extrusión T. redondo 252382 * Escuadra de alineamiento 960023	

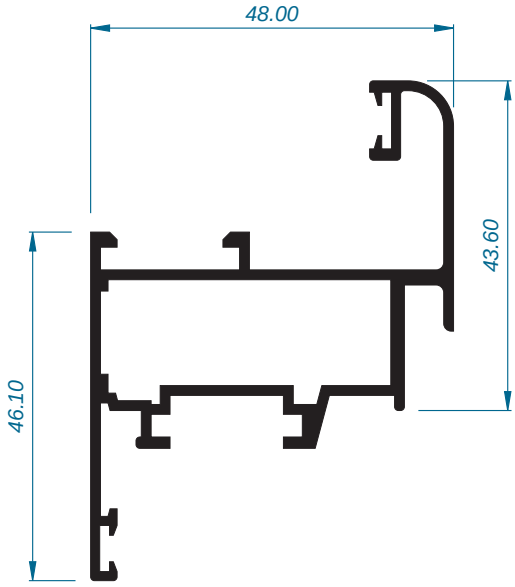

COR-2396 Hoja ventana apertura interior

PESO (g/m) = 910	SUPERFICIE (dm^2/m) = 49	
MOMENTOS DE INERCIA (cm^4):	Ix = 7.67	Iy = 10.17
OBSERVACIONES:	ACCESORIOS: * Escuadra de inyección 222396 * Escuadra de alineamiento 920135	

Sistema 2300 abisagrada

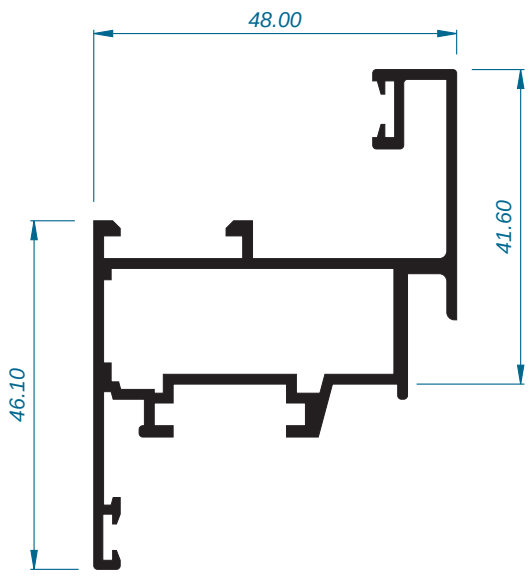

COR-2326 Hoja ventana canto recto

PESO (g/m) = 916	SUPERFICIE (dm^2/m) = 48	
MOMENTOS DE INERCIA (cm^4):	Ix = 7.97	Iy = 10.34
OBSERVACIONES:	ACCESORIOS: * Escuadra de inyección 222396 * Escuadra de alineamiento 920135	

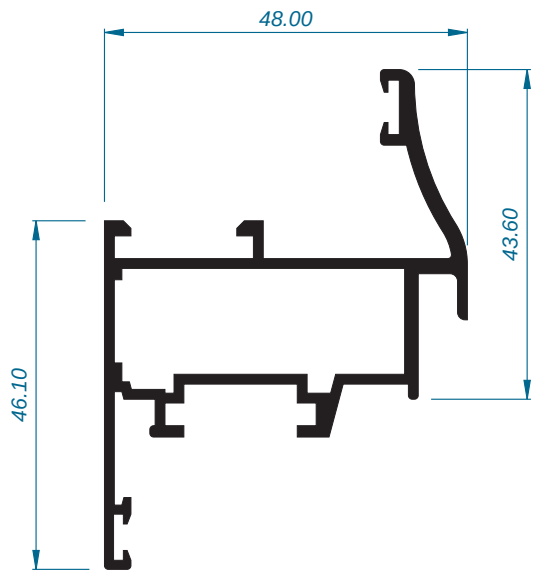

COR-2309 Hoja de ventana tradici n

PESO (g/m) = 913	SUPERFICIE (dm^2/m) = 46	
MOMENTOS DE INERCIA (cm^4):	Ix = 7.11	Iy = 9.79
OBSERVACIONES:	ACCESORIOS: * Escuadra de inyección 222396 * Escuadra de alineamiento 920135	

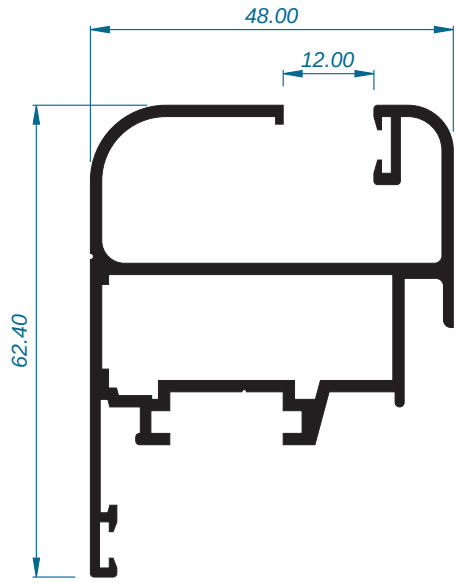

COR-2397 Hoja ventana sin junquillo para vidrio de 10 mm

PESO (g/m) = 1059	SUPERFICIE (dm^2/m) = 57	
MOMENTOS DE INERCIA (cm^4):	Ix = 11.43	Iy = 12.34
OBSERVACIONES:	ACCESORIOS: * Escuadra de inyección 222396 * Escuadra de alineamiento 920135	

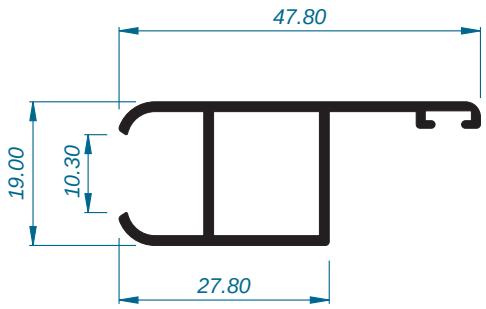

COR-2365 Hoja de contra

PESO (g/m) = 405	SUPERFICIE (dm^2/m) = 23	
MOMENTOS DE INERCIA (cm^4):	Ix = 0.84	Iy = 2.32
OBSERVACIONES:	ACCESORIOS: * Escuadra de extrusión T. cuadrado 920425	

Sistema 2300 abisagrada

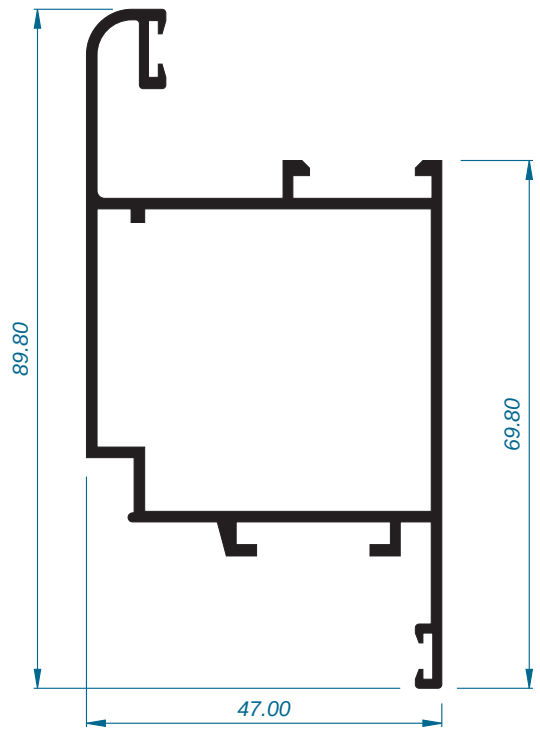

COR-2398 Hoja puerta canto redondo ap. interior

PESO (g/m) = 1056	SUPERFICIE (dm^2/m) = 56	
MOMENTOS DE INERCIA (cm^4):	Ix = 22.39	Iy = 13.19
OBSERVACIONES:	ACCESORIOS: * Escuadra de extrusión T. cuadrado 920345	

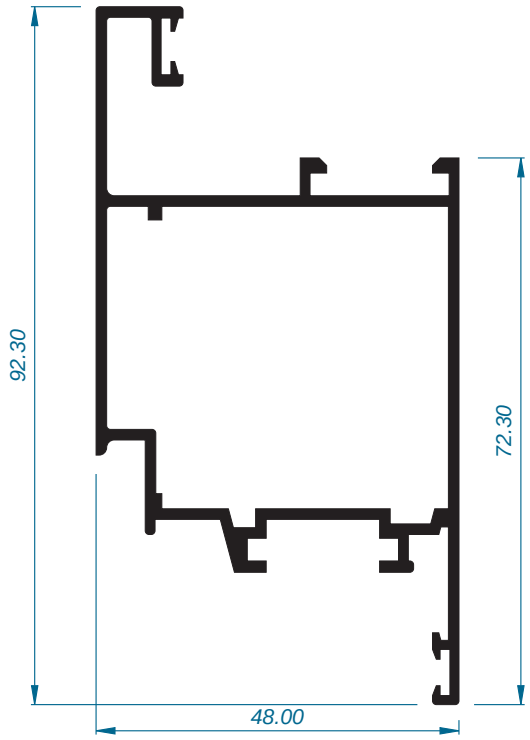

COR-2336 Hoja puerta canto recto

PESO (g/m) = 1145	SUPERFICIE (dm^2/m) = 60	
MOMENTOS DE INERCIA (cm^4):	Ix = 26.23	Iy = 14.68
OBSERVACIONES:	ACCESORIOS: * Escuadra de inyección 222398	

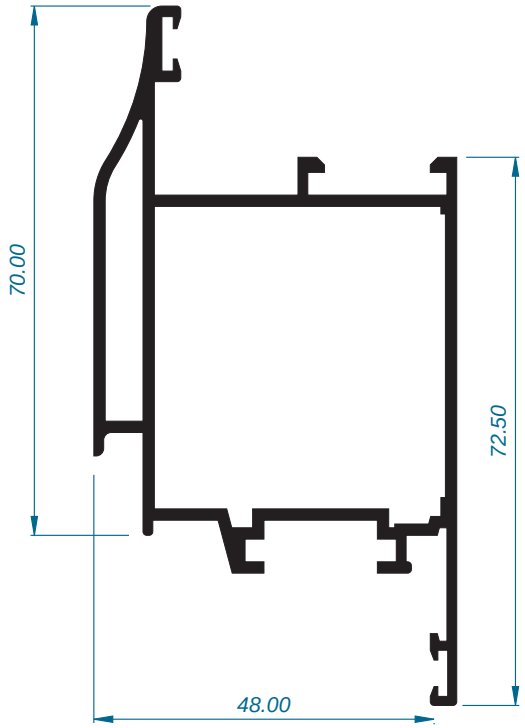

COR-2311 Hoja de puerta tradici n

PESO (g/m) = 1302	SUPERFICIE (dm^2/m) = 63	
MOMENTOS DE INERCIA (cm^4):	Ix = 25.70	Iy = 15.49
OBSERVACIONES:	ACCESORIOS: * Escuadra de extrusión T. redondo 252386 * Escuadra de extrusión T. cuadrado 920435	

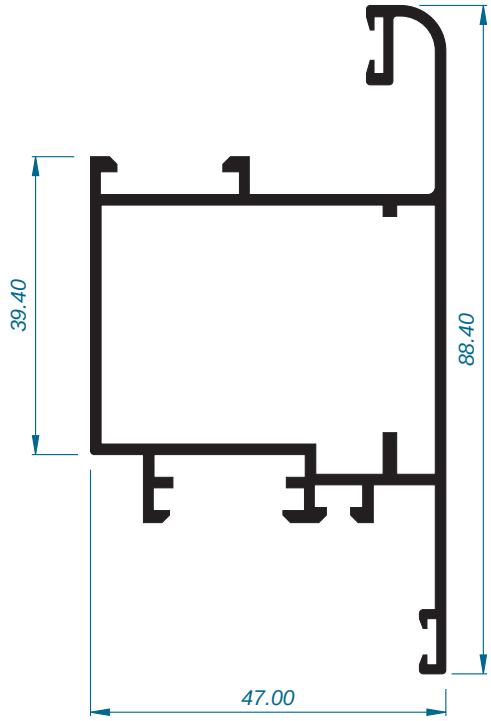

COR-2355 Hoja apertura pivotante

PESO (g/m) = 1118	SUPERFICIE (dm^2/m) = 60	
MOMENTOS DE INERCIA (cm^4):	Ix = 20.90	Iy = 12.22
OBSERVACIONES:	ACCESORIOS: * Escuadra de inyección 222342	

Sistema 2300 abisagrada

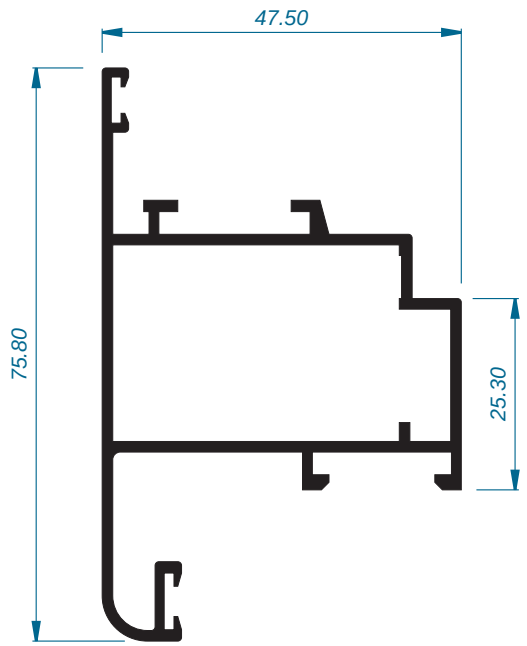

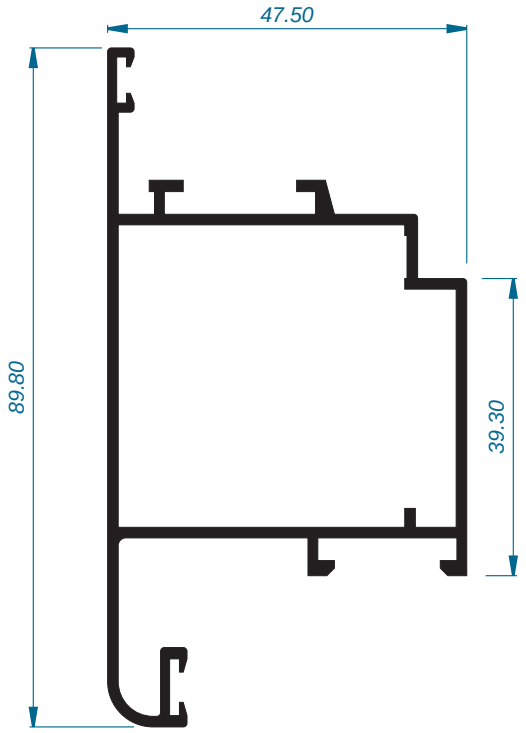

COR-2337 Hoja ventana apertura exterior			COR-2347 Hoja puerta apertura exterior		
PESO (g/m) = 956	SUPERFICIE (dm^2/m) = 51		PESO (g/m) = 1062	SUPERFICIE (dm^2/m) = 57	
MOMENTOS DE INERCIA (cm^4):	Ix = 12.54	Iy = 10.38	MOMENTOS DE INERCIA (cm^4):	Ix = 22.46	Iy = 12.57
OBSERVACIONES:	ACCESORIOS: * Escuadra de extrusión T. cuadrado 920345		OBSERVACIONES:	ACCESORIOS: * Escuadra de inyección 222398	

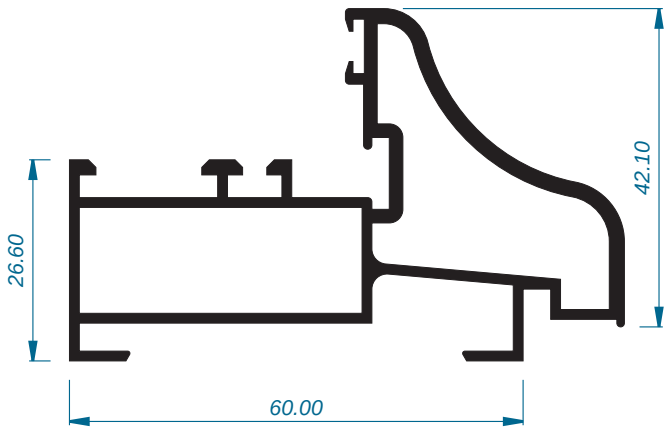

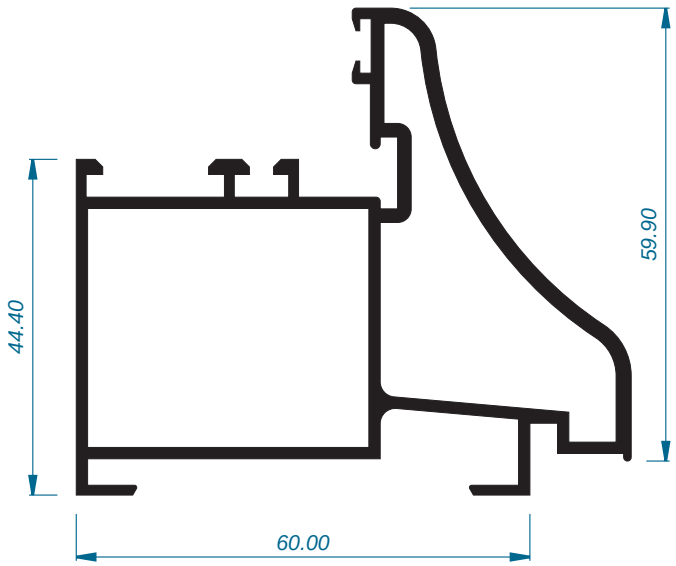

COR-2308 Marco ventana tradici n			COR-2310 Marco puerta tradici n		
PESO (g/m) = 1199	SUPERFICIE (dm^2/m) = 59		PESO (g/m) = 1502	SUPERFICIE (dm^2/m) = 68	
MOMENTOS DE INERCIA (cm^4):	Ix = 6.57	Iy = 20.56	MOMENTOS DE INERCIA (cm^4):	Ix = 18.71	Iy = 26.43
OBSERVACIONES:	ACCESORIOS: * Escuadra de inyección 222396 * Escuadra de alineamiento 960015		OBSERVACIONES:	ACCESORIOS: * Escuadra de inyección 222342 * Escuadra de alineamiento 960015	

Sistema 2300 abisagrada

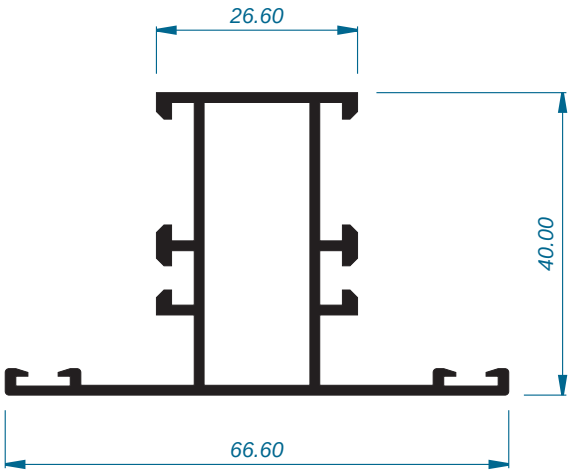

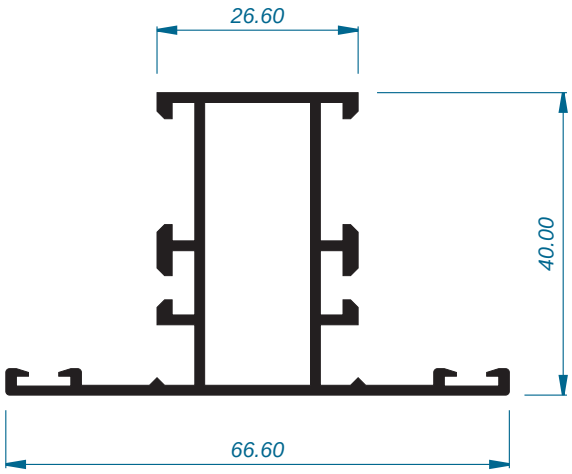

COR-2333 Zanca ventana

PESO (g/m) = 783	SUPERFICIE (dm^2/m) = 44	
MOMENTOS DE INERCIA (cm^4):	Ix = 5.93	Iy = 5.97
OBSERVACIONES:	ACCESORIOS: * Juego de fresas 925999	

COR-2372 Zanca apertura pivotante

PESO (g/m) = 805	SUPERFICIE (dm^2/m) = 45	
MOMENTOS DE INERCIA (cm^4):	Ix = 5.99	Iy = 6.09
OBSERVACIONES:	ACCESORIOS: * Juego de fresas 925999	

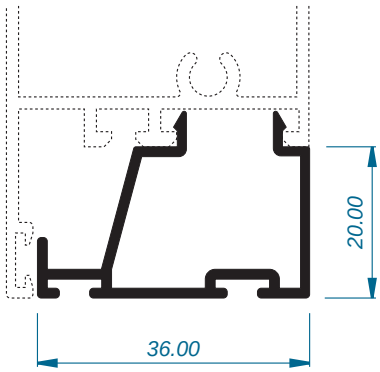

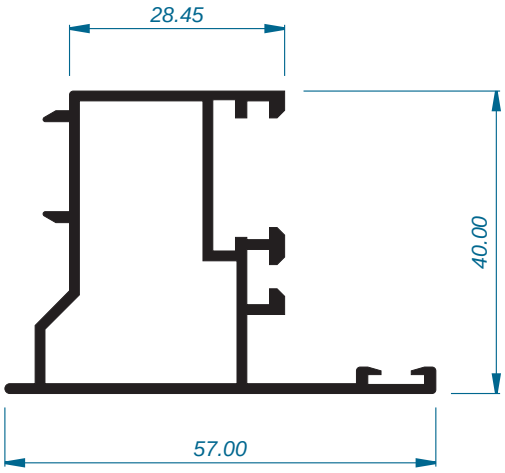

COR-2370 Remate puerta

PESO (g/m) = 375	SUPERFICIE (dm^2/m) = 22	
MOMENTOS DE INERCIA (cm^4):	Ix = 0.81	Iy = 1.89
OBSERVACIONES: * Clipa con zócalo	ACCESORIOS: * Burlete 950010	

COR-2324 Inversor

PESO (g/m) = 718	SUPERFICIE (dm^2/m) = 41	
MOMENTOS DE INERCIA (cm^4):	Ix = 5.74	Iy = 5.15
OBSERVACIONES:	ACCESORIOS: * Juego tapas inversora 920350	

Sistema 2300 abisagrada

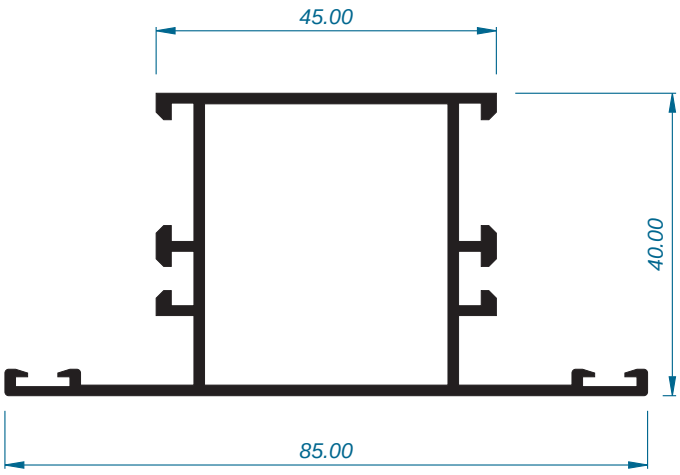

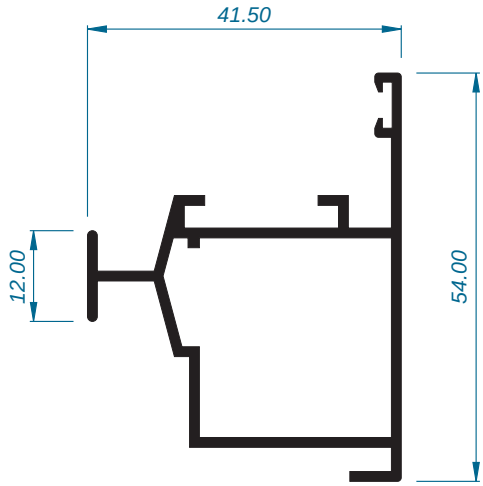

COR-2343 Zanca puerta			COR-2328 Perfil pivotante		
PESO (g/m) = 959	SUPERFICIE (dm^2/m) = 51		PESO (g/m) = 659	SUPERFICIE (dm^2/m) = 38	
MOMENTOS DE INERCIA (cm^4):	Ix = 8.20	Iy = 15.41	MOMENTOS DE INERCIA (cm^4):	Ix = 4.79	Iy = 4.70
OBSERVACIONES:	ACCESORIOS: * Juego de fresas 925999		OBSERVACIONES:	ACCESORIOS:	

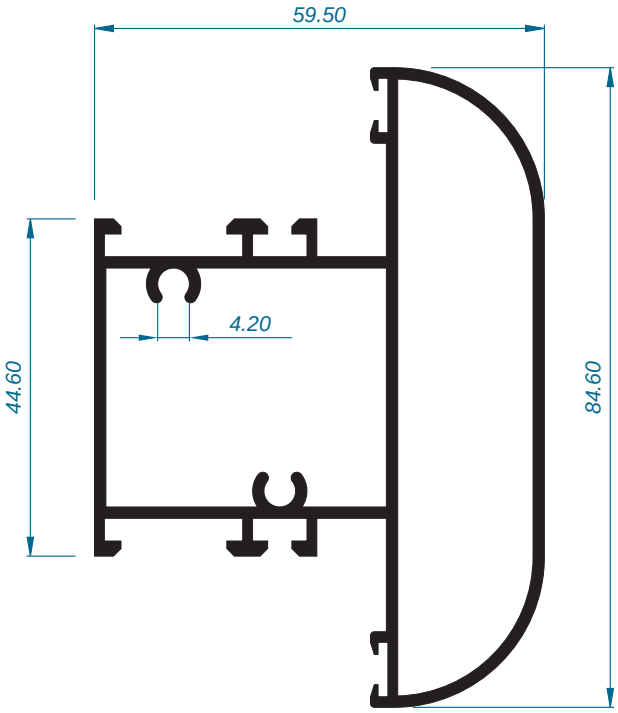

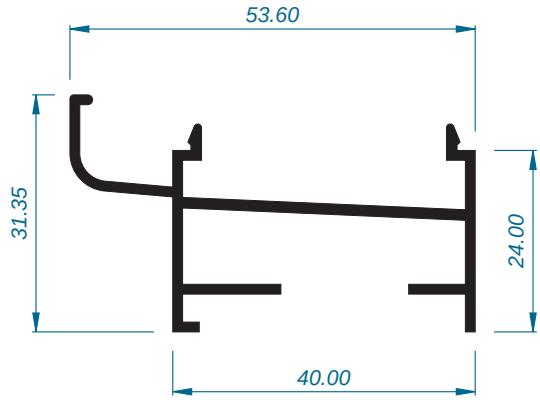

COR-2373 Zanca de escaparate			COR-2356 Condensaci n		
PESO (g/m) = 1509	SUPERFICIE (dm^2/m) = 75		PESO (g/m) = 524	SUPERFICIE (dm^2/m) = 30	
MOMENTOS DE INERCIA (cm^4):	Ix = 28.43	Iy = 20.48	MOMENTOS DE INERCIA (cm^4):	Ix = 1.07	Iy = 6.25
OBSERVACIONES:	ACCESORIOS: * Juego de fresas 925999		OBSERVACIONES:	ACCESORIOS: * Juego de fresas 925999	

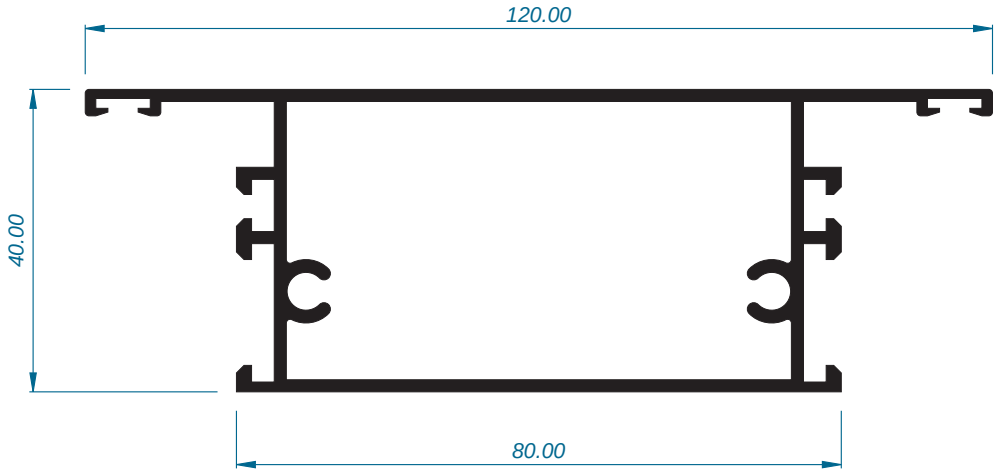

COR-2351 Z calo puerta - apertura interior		
PESO (g/m) = 1485	SUPERFICIE (dm^2/m) = 69	
MOMENTOS DE INERCIA (cm^4):	Ix = 13.67	Iy = 59.01
OBSERVACIONES:	ACCESORIOS: * Juego de fresas 925999 * Tornillos Din 7981 ø5.5	

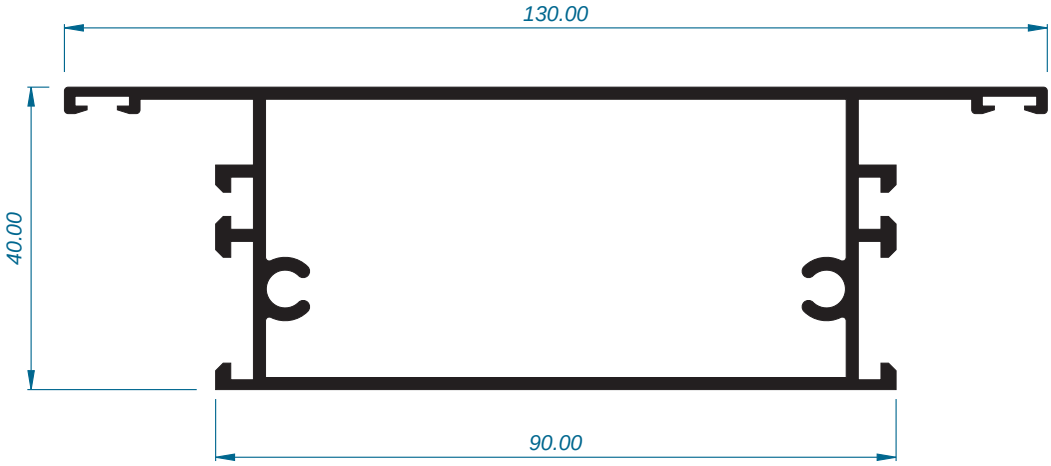

COR-2361 Z calo de 130 mm		
PESO (g/m) = 1566	SUPERFICIE (dm^2/m) = 73	
MOMENTOS DE INERCIA (cm^4):	Ix = 14.87	Iy = 76.81
OBSERVACIONES:	ACCESORIOS: * Juego de fresas 925999 * Tornillos Din 7981 ø5.5	

Sistema 2300 abisagrada

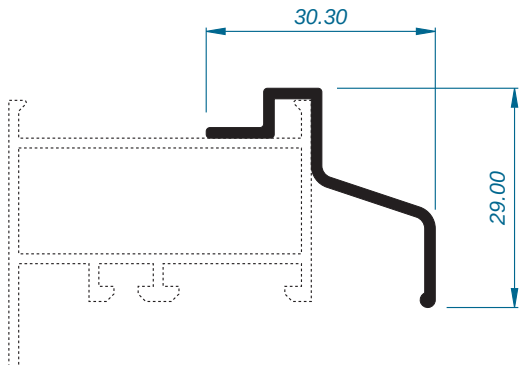

COR-7010 Vierteaguas superior proyectante

PESO (g/m) = 221	SUPERFICIE (dm^2/m) = 12	
MOMENTOS DE INERCIA (cm^4):	Ix = 0.52	Iy = 0.65
OBSERVACIONES:	ACCESORIOS:	

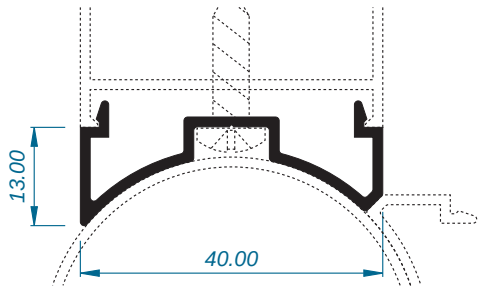

COR-2391 Acople a tubo

PESO (g/m) = 300	SUPERFICIE (dm^2/m) = 17	
MOMENTOS DE INERCIA (cm^4):	Ix = 0.17	Iy = 2.27
OBSERVACIONES:	ACCESORIOS:	

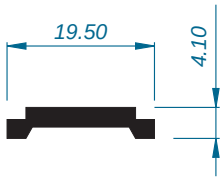

COR-2030 Pletina cremona

PESO (g/m) = 159	SUPERFICIE (dm^2/m) = 5	
MOMENTOS DE INERCIA (cm^4):	Ix = 0.01	Iy = 0.16
OBSERVACIONES:	ACCESORIOS:	

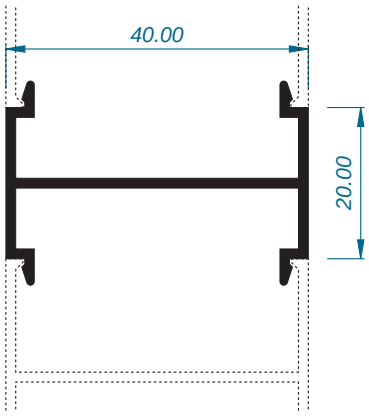

COR-2331 Uni n de marcos

PESO (g/m) = 524	SUPERFICIE (dm^2/m) = 21	
MOMENTOS DE INERCIA (cm^4):	Ix = 0.53	Iy = 3.41
OBSERVACIONES:	ACCESORIOS:	

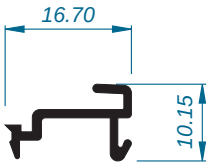

COR-2012 Grapa junquillo

PESO (g/m) = 114	SUPERFICIE (dm^2/m) = 8	
MOMENTOS DE INERCIA (cm^4):	Ix = 0.03	Iy = 0.12
OBSERVACIONES:	ACCESORIOS:	

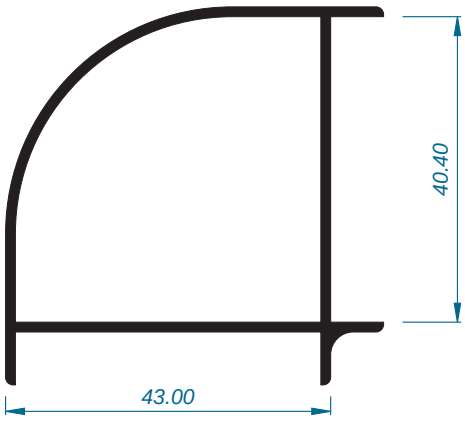

700-730 Esquinero 90¡

PESO (g/m) = 648	SUPERFICIE (dm^2/m) = 37	
MOMENTOS DE INERCIA (cm^4):	Ix = 6.96	Iy = 6.96
OBSERVACIONES:	ACCESORIOS:	

Sistema 2300 abisagrada

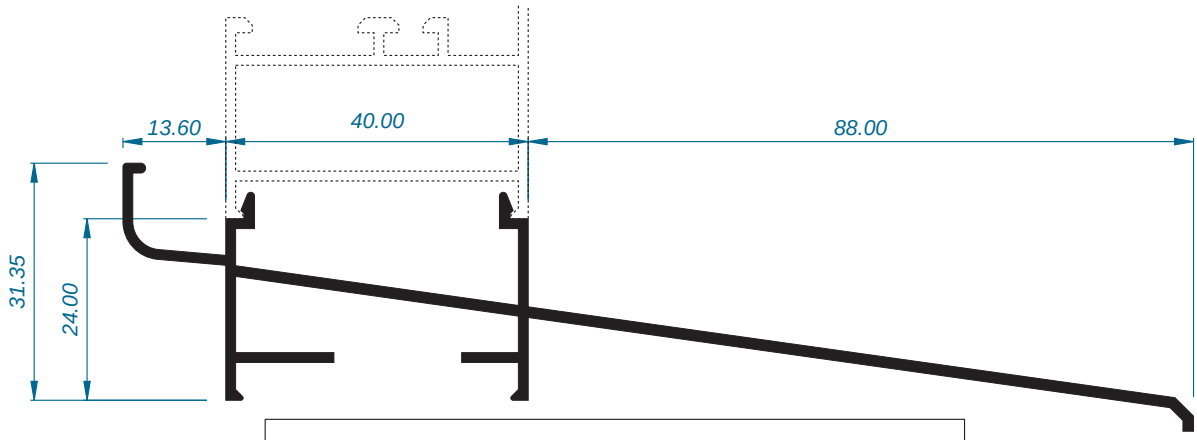

COR-2357 Condensaci n 88 mm		
PESO (g/m) = 861	SUPERFICIE (dm^2/m) = 47	
MOMENTOS DE INERCIA (cm^4):	Ix = 1.89	Iy = 52.33
OBSERVACIONES:	ACCESORIOS:	

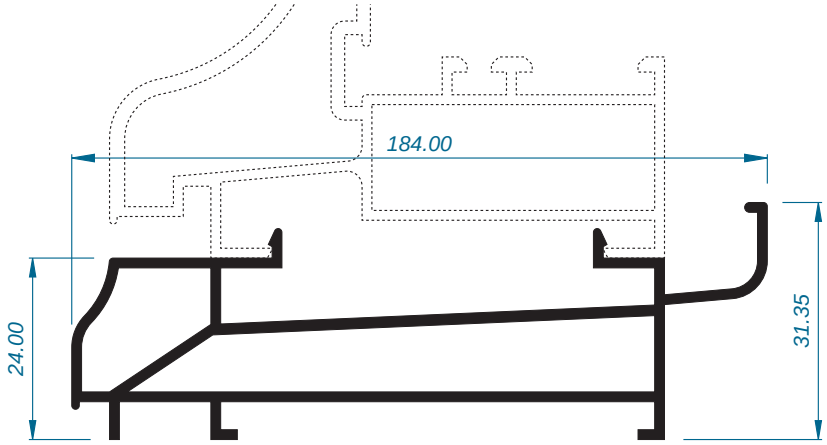

COR-2358 Condensaci n tradici n		
PESO (g/m) = 861	SUPERFICIE (dm^2/m) = 47	
MOMENTOS DE INERCIA (cm^4):	Ix = 1.89	Iy = 52.33
OBSERVACIONES: * Clipa con marco tradición	ACCESORIOS: * Mecanizado desague int. troquel 5000	

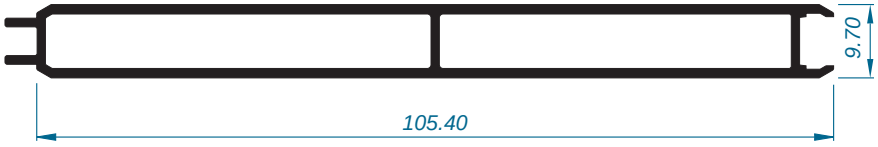

COR-2366 Lama contra de ventana		
PESO (g/m) = 797	SUPERFICIE (dm^2/m) = 48	
MOMENTOS DE INERCIA (cm^4):	Ix = 0.48	Iy = 30.48
OBSERVACIONES: * Clipa con marco tradición	ACCESORIOS:	

Sistema 2300 abisagrada

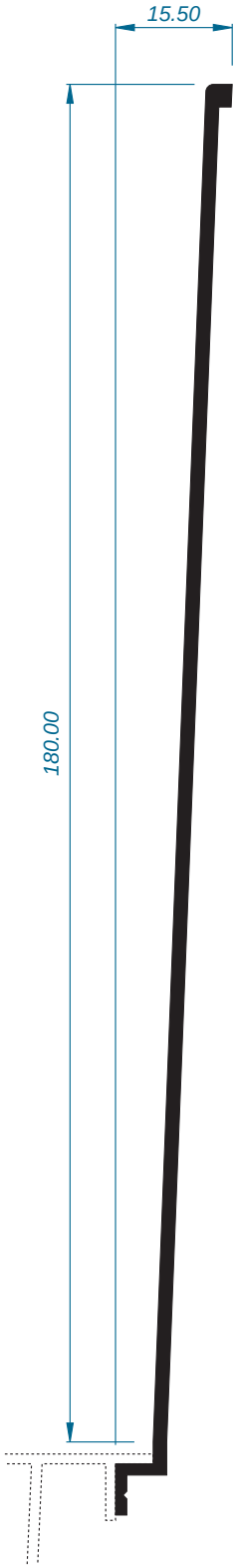

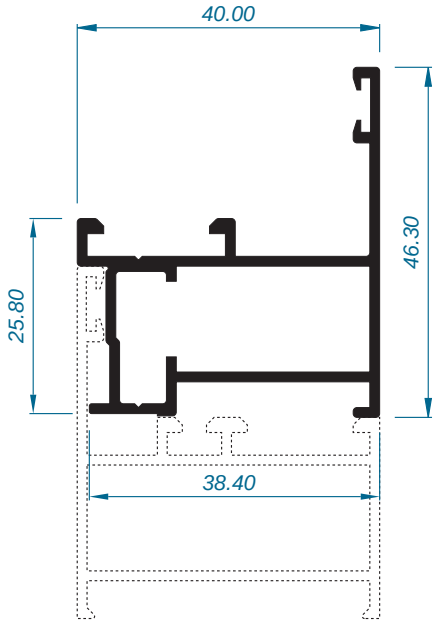

COR-2371 Conversor apert. exterior

PESO (g/m) = 805	SUPERFICIE (dm^2/m) = 45	
MOMENTOS DE INERCIA (cm^4):	Ix = 5.99	Iy = 6.09
OBSERVACIONES:	ACCESORIOS:	

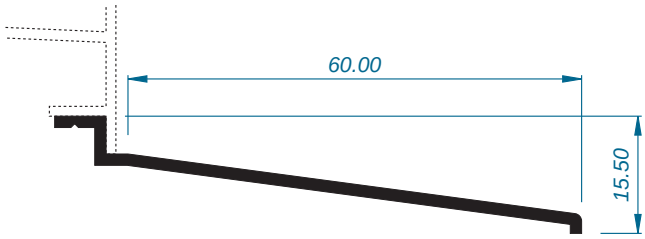

COR-7072 Alargadera de 180 mm

PESO (g/m) = 951	SUPERFICIE (dm^2/m) = 40	
MOMENTOS DE INERCIA (cm^4):	Ix = 110.95	Iy = 0.26
OBSERVACIONES:	ACCESORIOS:	

COR-7056 Alargadera de 60 mm

PESO (g/m) = 314	SUPERFICIE (dm^2/m) = 16	
MOMENTOS DE INERCIA (cm^4):	Ix = 0.16	Iy = 5.01
OBSERVACIONES:	ACCESORIOS:	

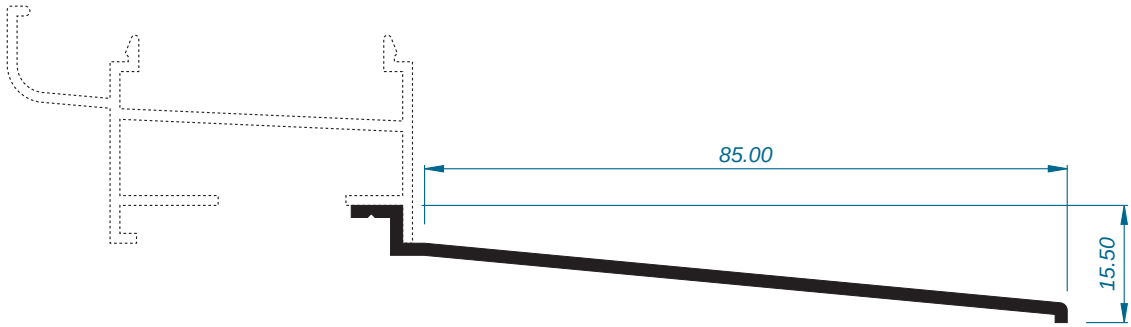

COR-7055 Alargadera de 85 mm		
PESO (g/m) = 441	SUPERFICIE (dm^2/m) = 21	
MOMENTOS DE INERCIA (cm^4):	Ix = 0.19	Iy = 12.95
OBSERVACIONES:	ACCESORIOS:	

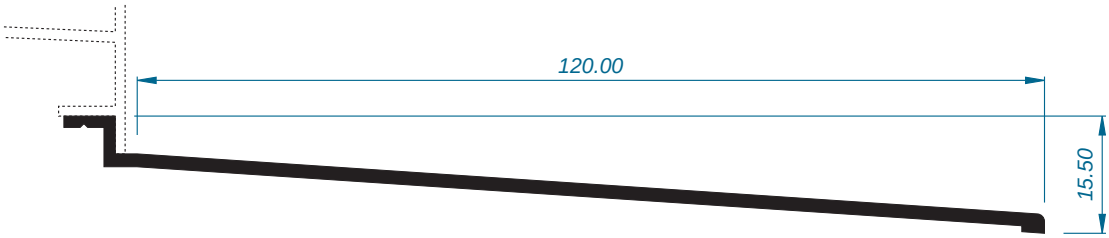

COR-7057 Alargadera de 120 mm		
PESO (g/m) = 619	SUPERFICIE (dm^2/m) = 27	
MOMENTOS DE INERCIA (cm^4):	Ix = 0.23	Iy = 33.90
OBSERVACIONES:	ACCESORIOS:	

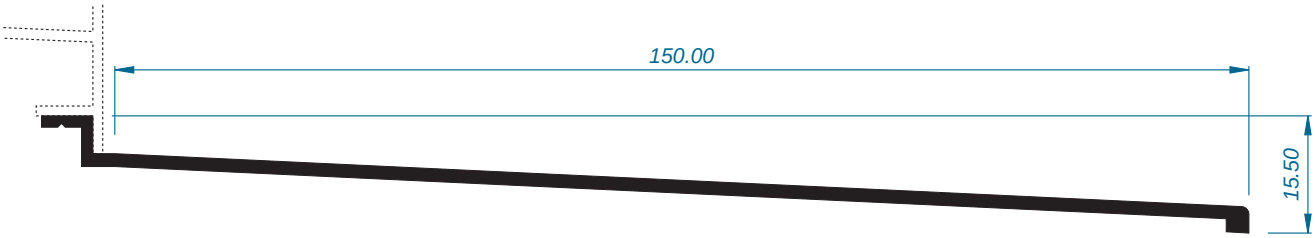

COR-7073 Alargadera de 150 mm		
PESO (g/m) = 756	SUPERFICIE (dm^2/m) = 34	
MOMENTOS DE INERCIA (cm^4):	Ix = 0.23	Iy = 64.14
OBSERVACIONES:	ACCESORIOS:	

Sistema 2300 abisagrada

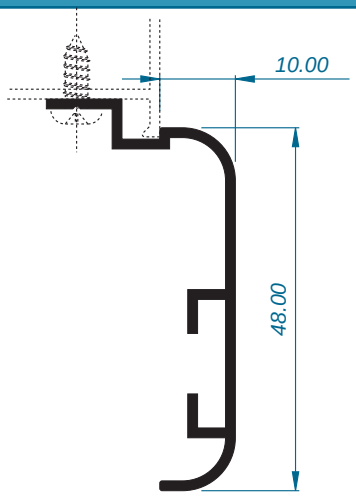

COR-7030 Solape para atornillar de 48 mm.

PESO (g/m) = 352	SUPERFICIE (dm^2/m) = 21	
MOMENTOS DE INERCIA (cm^4):	Ix = 3.80	Iy = 0.53
OBSERVACIONES:	ACCESORIOS: * Escuadra alineamiento ref. 207004 * Tornillos Din 7981 ø3.9	

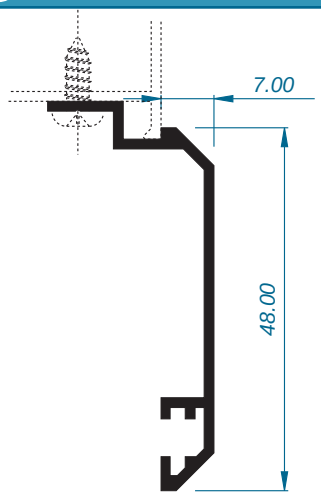

COR-2036 Solape para atornillar de 48 mm.

PESO (g/m) = 278	SUPERFICIE (dm^2/m) = 18	
MOMENTOS DE INERCIA (cm^4):	Ix = ---	Iy = ---
OBSERVACIONES:	ACCESORIOS: * Escuadra alineamiento ref. 212008 * Tornillos Din 7981 ø3.9	

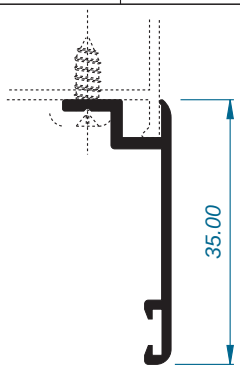

COR-2735 Solape para tornillo

PESO (g/m) = 206	SUPERFICIE (dm^2/m) = 12	
MOMENTOS DE INERCIA (cm^4):	Ix = 0.99	Iy = 0.11
OBSERVACIONES:	ACCESORIOS: * Escuadra alineamiento ref. 212007 * Tornillos Din 7981 ø3.9	

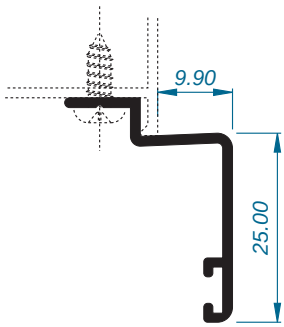

COR-6524 Solape peque o para atornillar

PESO (g/m) = 197	SUPERFICIE (dm^2/m) = 12	
MOMENTOS DE INERCIA (cm^4):	Ix = 0.66	Iy = 0.31
OBSERVACIONES:	ACCESORIOS: * Escuadra alineamiento ref. 212007 * Tornillos Din 7981 ø3.9	

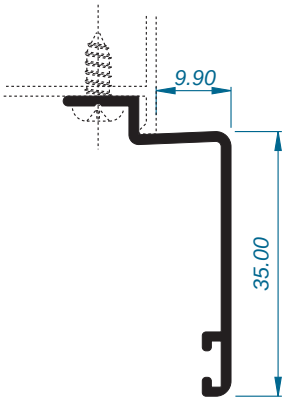

COR-6526 Solape para atornillar de 35 mm.

PESO (g/m) = 233	SUPERFICIE (dm^2/m) = 14	
MOMENTOS DE INERCIA (cm^4):	Ix = 1.47	Iy = 0.34
OBSERVACIONES:	ACCESORIOS: * Escuadra alineamiento ref. 212007 * Tornillos Din 7981 ø3.9	

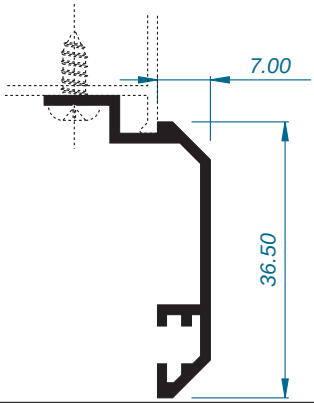

COR-2026 Solape para atornillar de 35 mm.

PESO (g/m) = 276	SUPERFICIE (dm^2/m) = 16	
MOMENTOS DE INERCIA (cm^4):	Ix = 1.80	Iy = 0.33
OBSERVACIONES:	ACCESORIOS: * Escuadra alineamiento ref. 212008 * Tornillos Din 7981 ø3.9	

Sistema 2300 abisagrada

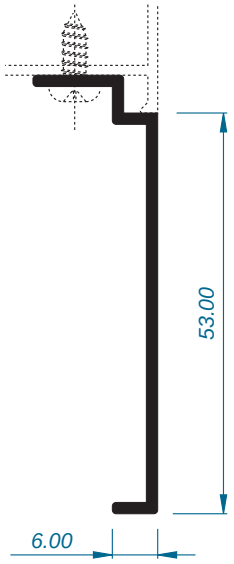

COR-2077 Solape para atornillar

PESO (g/m) = 316	SUPERFICIE (dm^2/m) = 16	
MOMENTOS DE INERCIA (cm^4):	Ix = 4.43	Iy = 0.17
OBSERVACIONES:	ACCESORIOS: * Tornillos Din 7981 ø3.9	

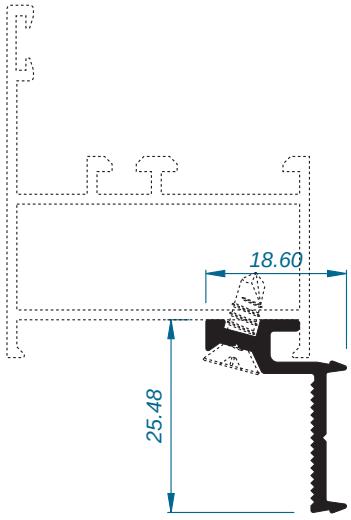

COR-2741 Grapa para solape

PESO (g/m) = 224	SUPERFICIE (dm^2/m) = 11	
MOMENTOS DE INERCIA (cm^4):	Ix = 0.50	Iy = 0.21
OBSERVACIONES: * Disponer tacos de 80 mm. próximos a los extremos y cada 500 mm.	ACCESORIOS: * Tornillos Din 7504p ø3.9	

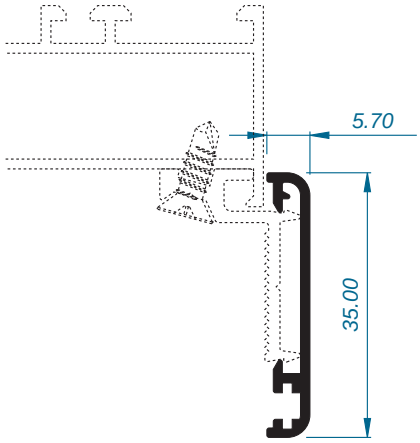

COR-2731 Solape para clipar de 35 mm.

PESO (g/m) = 184	SUPERFICIE (dm^2/m) = 11	
MOMENTOS DE INERCIA (cm^4):	Ix = 0.92	Iy = 0.02
OBSERVACIONES: * Clipa con COR-2741	ACCESORIOS: * Escuadra alineamiento ref. 212007 * Escuadra alineamiento ref. 912100	

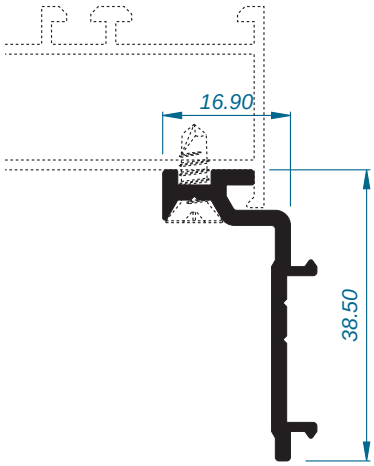

COR-2744 Grapa para solape

PESO (g/m) = 349	SUPERFICIE (dm^2/m) = 14	
MOMENTOS DE INERCIA (cm^4):	Ix = 1.84	Iy = 0.36
OBSERVACIONES: * Disponer tacos de 80 mm. próximos a los extremos y cada 500 mm.	ACCESORIOS: * Tornillos Din 7504p ø3.9	

Sistema 2300 abisagrada

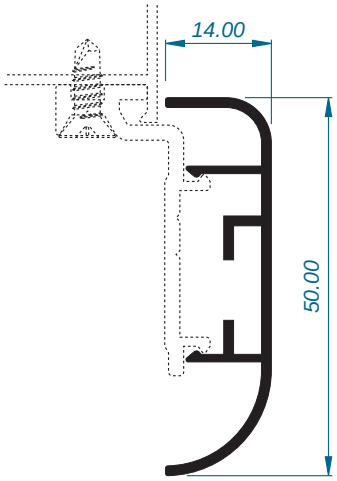

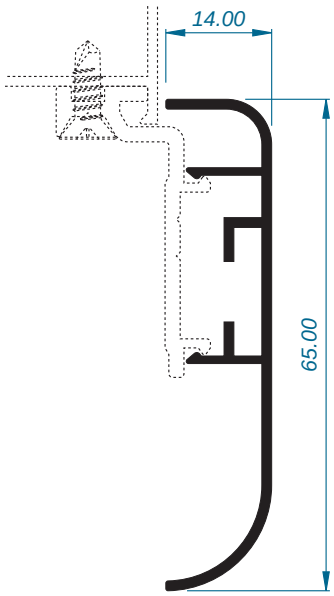

COR-7026 Solape para clipar de 50 mm.			COR-7029 Solape para clipar de 65 mm.		
PESO (g/m) = 346	SUPERFICIE (dm^2/m) = 21		PESO (g/m) = 395	SUPERFICIE (dm^2/m) = 24	
MOMENTOS DE INERCIA (cm^4):	Ix = 2.99	Iy = 0.18	MOMENTOS DE INERCIA (cm^4):	Ix = 5.75	Iy = 0.20
OBSERVACIONES: * Clipa con COR-2744	ACCESORIOS: * Escuadra alineamiento ref. 207004		OBSERVACIONES: * Clipa con COR-2744	ACCESORIOS: * Escuadra alineamiento ref. 207004	

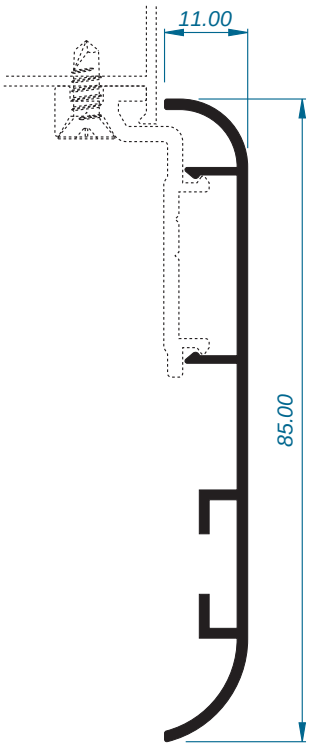

COR-7027 Solape para clipar de 85 mm.		
PESO (g/m) = 470	SUPERFICIE (dm^2/m) = 26	
MOMENTOS DE INERCIA (cm^4):	Ix = 11.36	Iy = 0.13
OBSERVACIONES: * Clipa con COR-2744	ACCESORIOS: * Escuadra alineamiento ref. 207004	

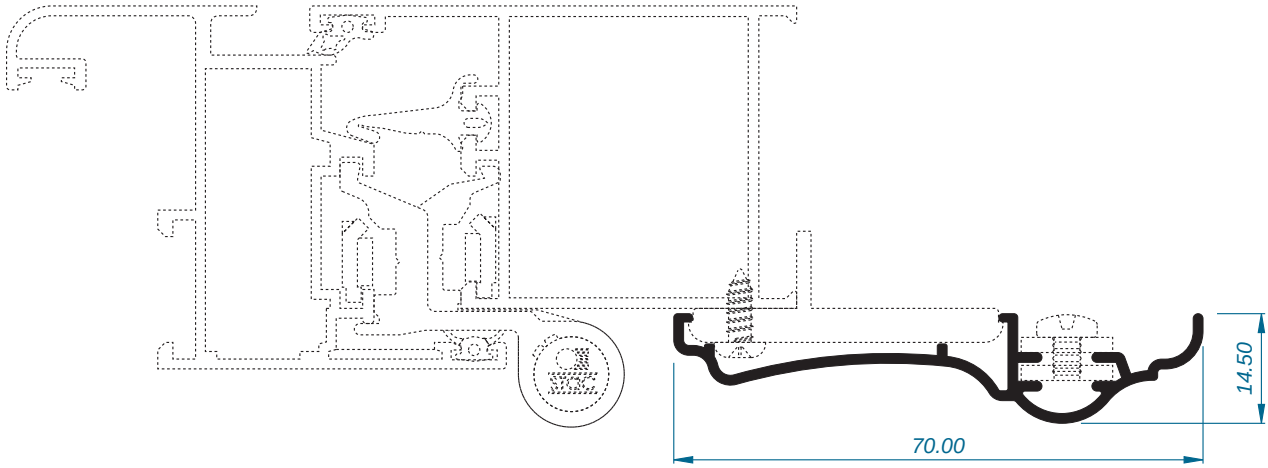

COR-2737 Solape moldura de 70 mm.		
PESO (g/m) = 399	SUPERFICIE (dm^2/m) = 23	
MOMENTOS DE INERCIA (cm^4):	Ix = 0.14	Iy = 6.27
OBSERVACIONES: * Fabricación bajo pedido * Clipa con 252737	ACCESORIOS: * Escuadra alineamiento ref. 245054	

MONTAJE DE ACOPLE COR-2391

ESC.: 1/1

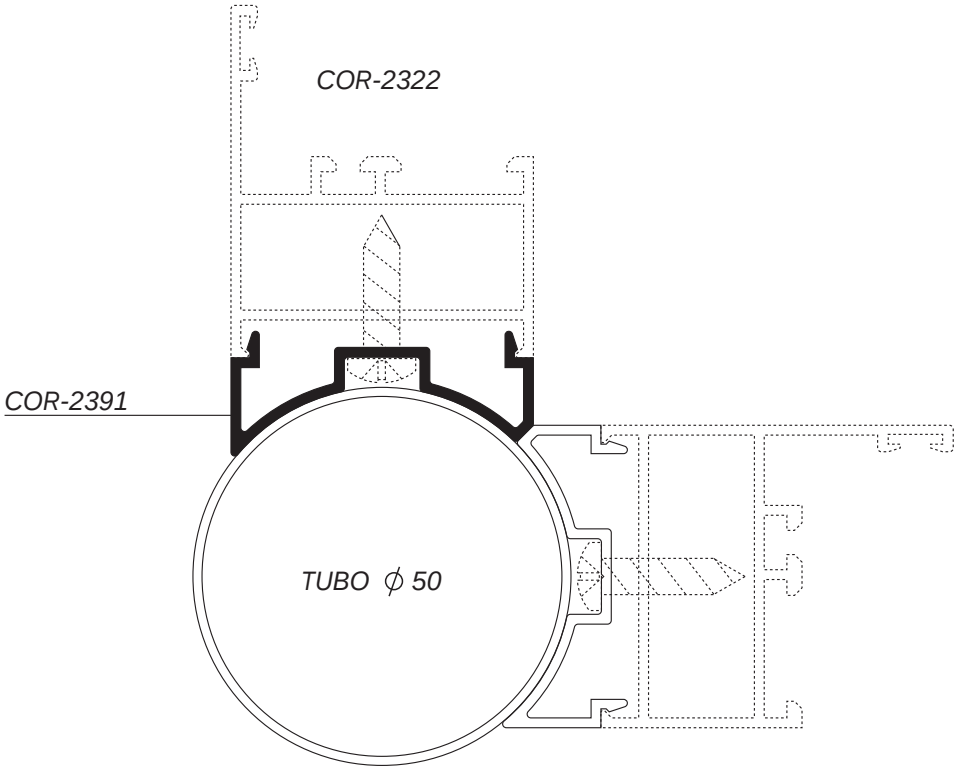

DETALLE DE HOJA DE CONTRA
ESC.: 1/2

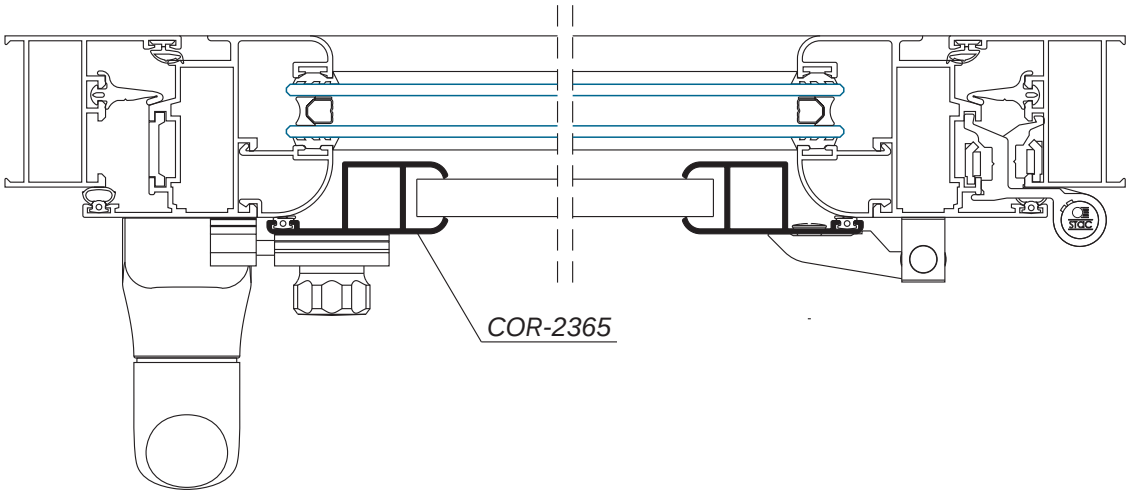

DETALLE DE HOJA DE CONTRA
ESC.: 1/2

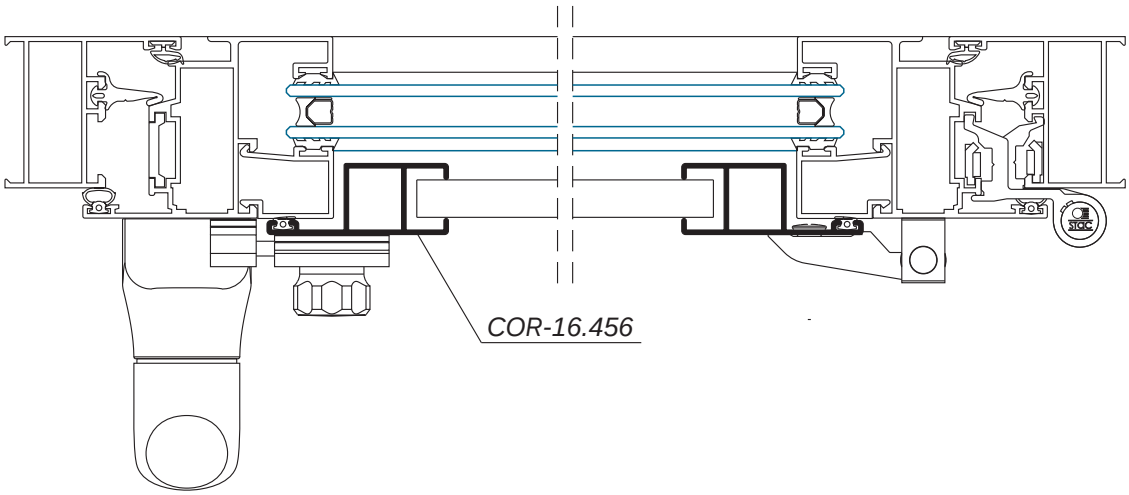

Sistema 2300 abisagrada

HUECOS LIBRES EN PERFIL COR-2396

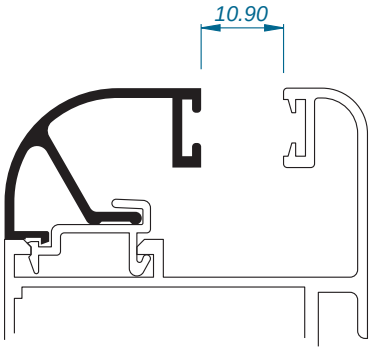

COR-2013 Ⓟ

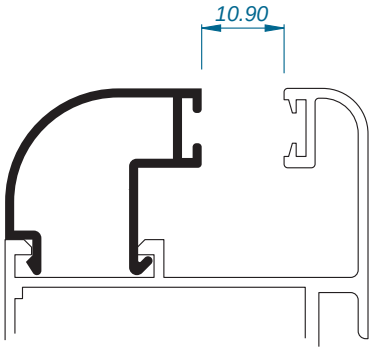

COR-2313 Ⓟ

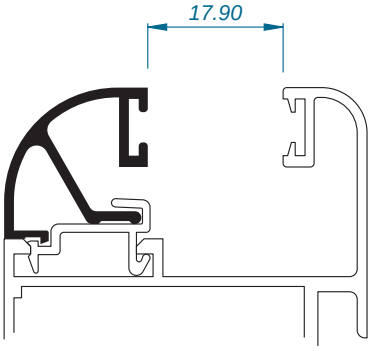

COR-2014 Ⓟ

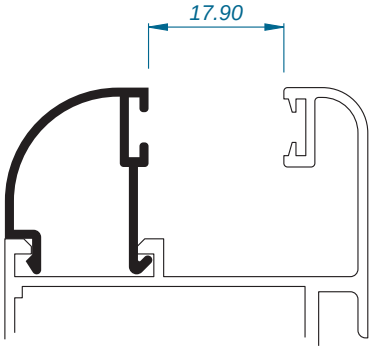

COR-2314 Ⓟ

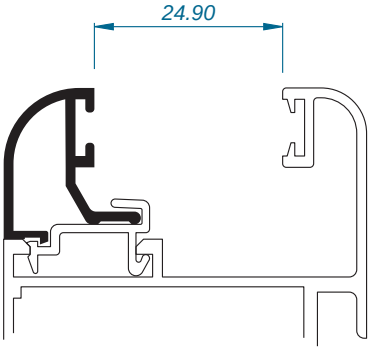

COR-2021 Ⓟ

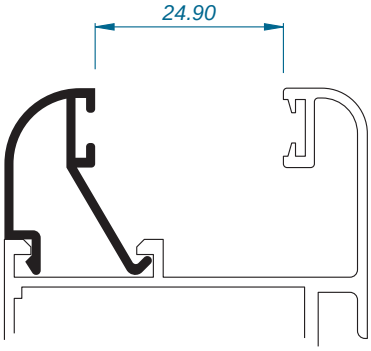

COR-2321 Ⓟ

Ⓟ Sistema Patentado

Sistema 2300 abisagrada

HUECOS LIBRES EN PERFIL COR-2396

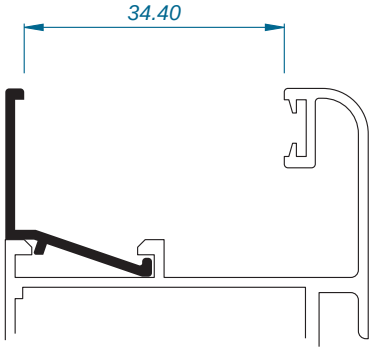

COR-2023 Ⓟ

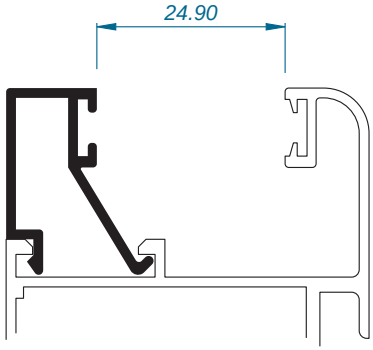

COR-2019 Ⓟ

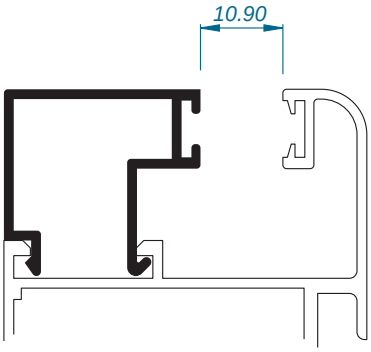

COR-2015 Ⓟ

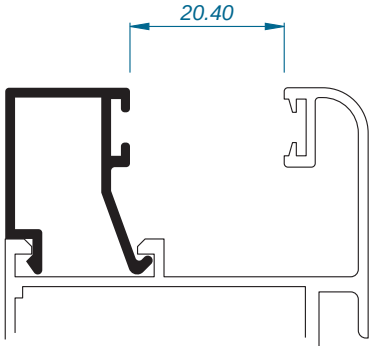

COR-2065 Ⓟ

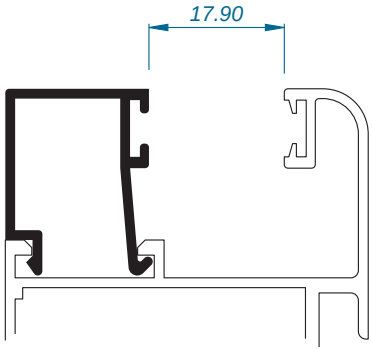

COR-2018 Ⓟ

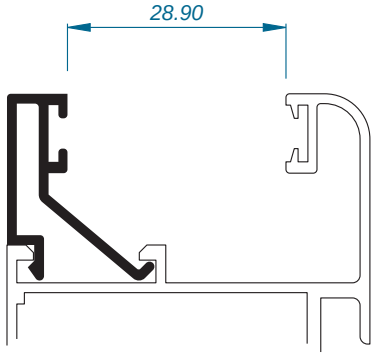

COR-2093 Ⓟ

Ⓟ Sistema Patentado

HUECOS LIBRES EN PERFIL COR-2396
JUNQUILLOS CON GRAPA PLASTICA (Ref. 212001)

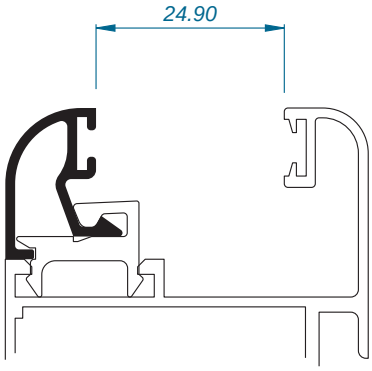

COR-2131 Ⓟ

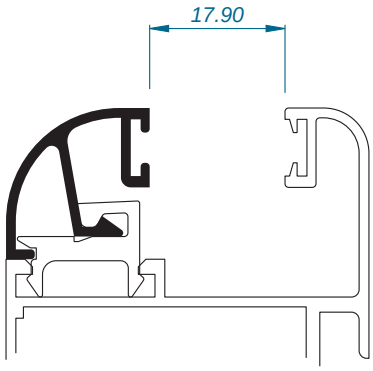

COR-2114 Ⓟ

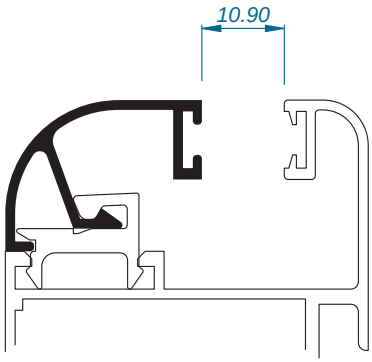

COR-2113 Ⓟ

HUECOS LIBRES EN PERFIL COR-2309

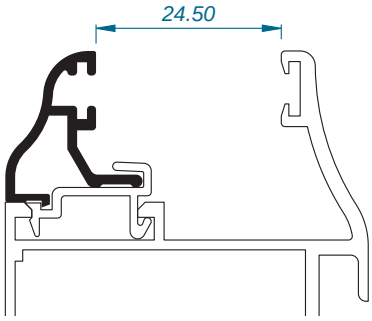

COR-2088 Ⓟ

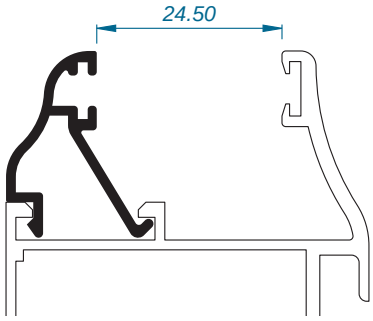

COR-2388 Ⓟ

Ⓟ Sistema Patentado

Secciones de corte

IMPORTANTE

LOS DESCUENTOS QUE SE INCLUYEN EN TODOS LOS MODELOS SON ORIENTATIVOS, HABIENDO SIDO REALIZADOS SEGÚN LOS ACCESORIOS Y JUNTAS QUE SUMINISTRA ALUMINIOS CORTIZO, S.A. SE RECOMIENDA EXPRESAMENTE QUE SE PROCEDA A UNA COMPROBACIÓN PREVIA POR PARTE DEL CLIENTE.

- *VENTANA 1 HOJA PRACTICABLE Y OSCILOBATIENTE*
- *VENTANA 1 HOJA PRACTICABLE Y OSCILOBATIENTE CON FIJO SUPERIOR*
- *VENTANA 2 HOJAS PRACTICABLES Y OSCILOBATIENTE*
- *VENTANA 2 HOJAS PRACTICABLES Y OSCILOBATIENTE CON FIJO SUPERIOR*
- *VENTANA 1 HOJA PRACTICABLE APERTURA EXTERIOR*
- *VENTANA 1 HOJA PRACTICABLE APERTURA EXTERIOR CON FIJO SUPERIOR*
- *VENTANA 2 HOJAS PRACTICABLES APERTURA EXTERIOR*
- *VENTANA 1 HOJA PROYECTANTE DESLIZANTE*
- *VENTANA 1 HOJA PIVOTANTE*
- *PUERTA 1 HOJA PRACTICABLE*
- *PUERTA 2 HOJAS PRACTICABLES*
- *PUERTA 1 HOJA PRACTICABLE APERTURA EXTERIOR*
- *PUERTA 2 HOJAS PRACTICABLES APERTURA EXTERIOR*
- *PUERTA 2 HOJAS PRACTICABLES APERTURA EXTERIOR CON FIJO LATERAL*
- *PUERTA OSCILO-PARALELA CON FIJO LATERAL*
- *PUERTA 3 HOJAS PLEGABLE*

VENTANA 1 HOJA PRACTICABLE Y OSCILOBATIENTE (Escala 1:2)

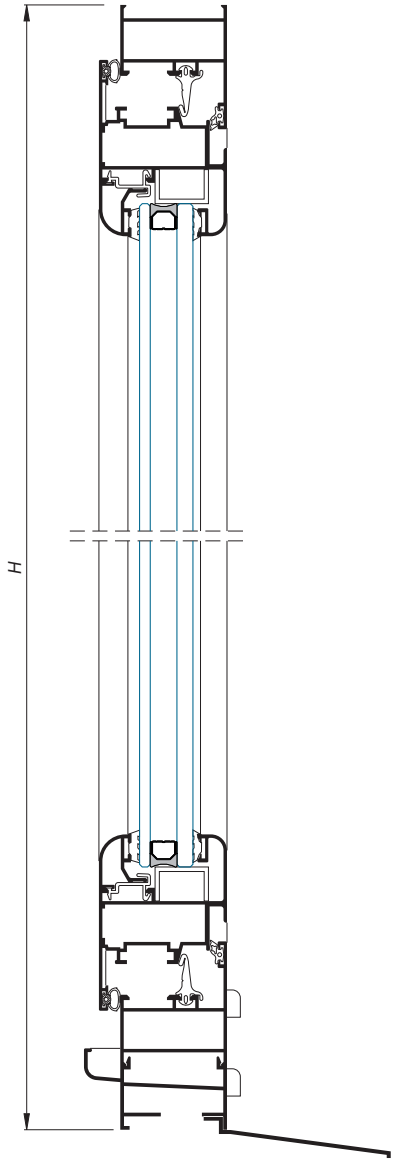

SECCI N B - B

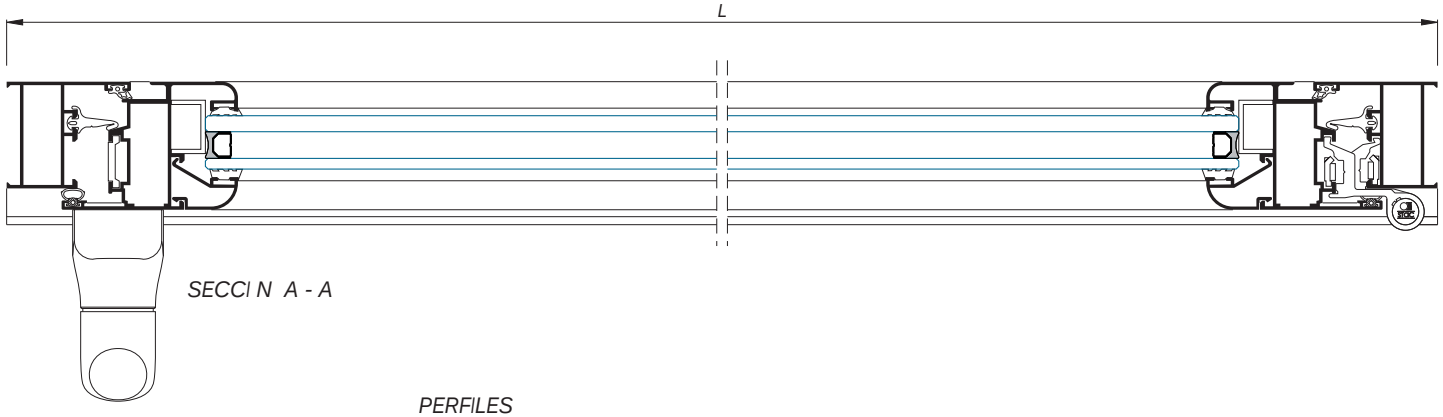

SECCI N A - A

PERFILES

Dise o	Ref.	Descripci n	Tipo de corte	Canti.	Medida
	COR-2322	Marco Ventana		2 2	L H-24
	COR-2396	Hoja Ventana		2 2	L-42 H-66
	COR-2021	Junquillo redondo h/24 mm		2	L-132
	COR-2321	Junquillo redondo clip h/24 mm		2	H-149
	COR-2012	Grapa Junquillo		C/ 300 mm L	80 mm
	COR-2030	Pletina Cremona		2	Aprox. H/2
	COR-2356	Condensaci n		1	L
	COR-7056	Vierteaguas 60 mm		1	L

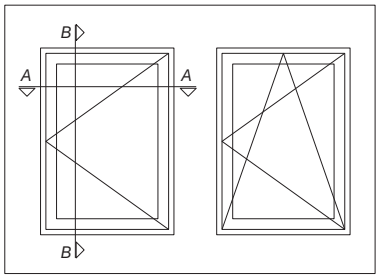

ACCESORIOS (H<1300)

Ref.	Descripci n	Cantidad	
		Practic.	Oscilo-B
*	Kit practicable completo STAC 1 hoja	1	----
*	Kit oscilobatiente STAC 1 hoja	----	1
222396	Escuadra Ventana	8	8
920100	Tapa salida de agua	4	4
920135	Esc. alineamiento hoja	4	4
960012	Juego tapas condensaci n	1	1

* Ver tablas en p ginas de accesorios

JUNTAS

Ref.	Descripci n	Canti.	Medida
218702	Junta Exterior	2 2	L H
223010	Junta Interior	2 2	L H
930050	Junta Central	2 2	L H

VIDRIO

L-150	H-174

VENTANA 1 HOJA PRACTICABLE Y OSCILOBATIENTE CON FIJO SUPERIOR (Escala 1:2)

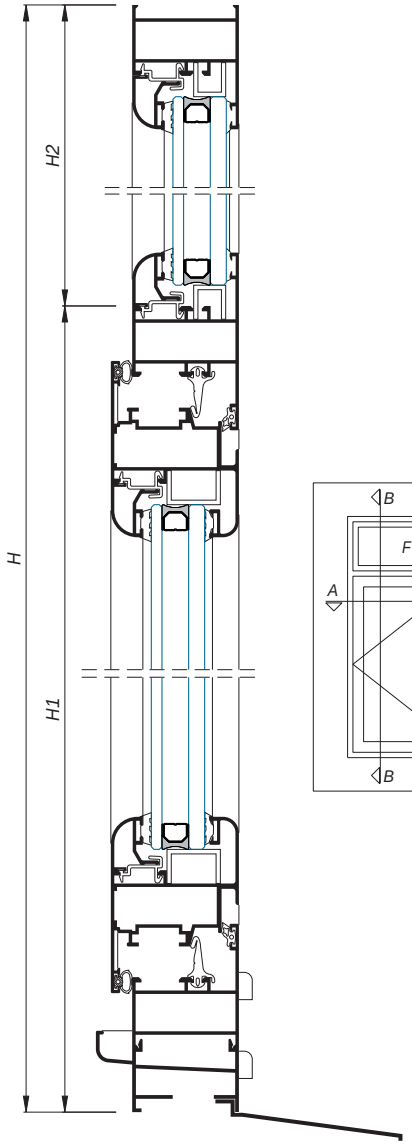

SECCI N B - B

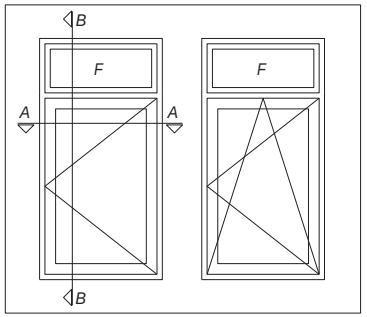

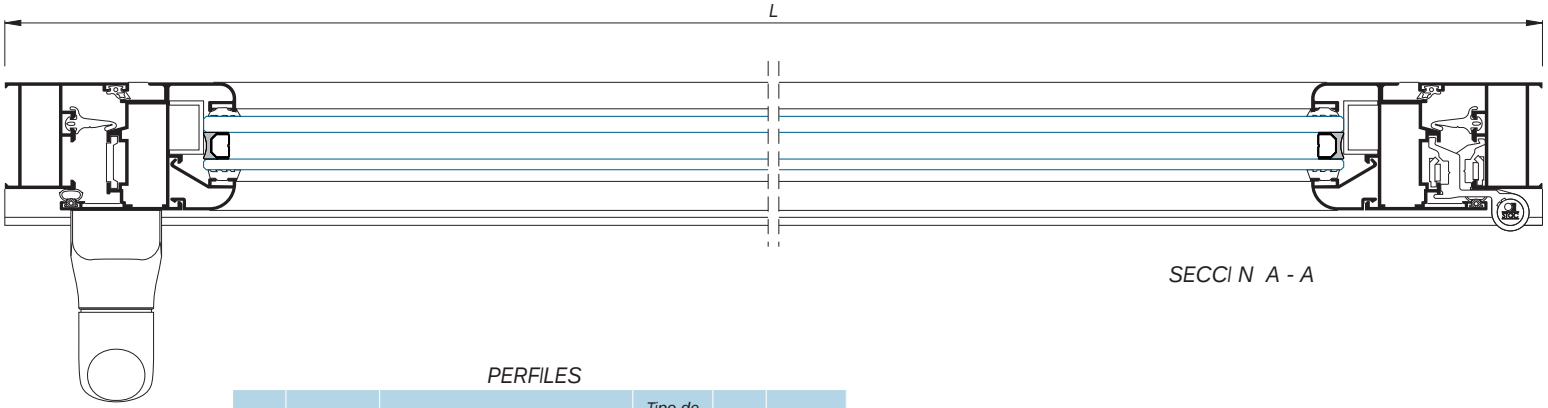

SECCI N A - A

PERFILES

Dise o	Ref.	Descripci n	Tipo de corte	Canti.	Medida
	COR-2322	Marco Ventana		2 2	L H-24
	COR-2333	Travesa o Ventana		1	L-44
	COR-2396	Hoja Ventana		2 2	L-42 H1-66
	COR-2021	Junquillo redondo h/24 mm		2 2	L-52 L-132
	COR-2321	Junquillo redondo clip h/24 mm		2 2	H1-149 H2-18
	COR-2012	Grapa Junquillo		C/ 300 mm L	80 mm
	COR-2030	Pletina Cremona		2	Aprox. H1/2
	COR-2356	Condensaci n		1	L
	COR-7056	Vierteaguas 60 mm		1	L

ACCESORIOS (H<1300)

Ref.	Descripci n	Cantidad	
		Practic.	Oscilo-B
*	Kit oscilobatiente STAC 1 hoja	----	1
*	Kit practicable completo STAC 1 hoja	1	----
222396	Escuadra ventana	8	8
920100	Tapa salida de agua	4	4
920135	Esc. alineamiento interior hoja	4	4
920140	Tope travesa o ventana	2	2
960012	Juego tapas condensaci n	1	1

* Ver tablas en p ginas de accesorios

VIDRIO

L-69	H2-43
L-150	H1-174

JUNTAS

Ref.	Descripci n	Canti.	Medida
218702	Junta Exterior	2 2	L H1
223010	Junta Interior	2 2	L H1
930050	Junta Central	2 2	L H1

VENTANA 2 HOJAS PRACTICABLES Y OSCILOBATIENTE (Escala 1:2)

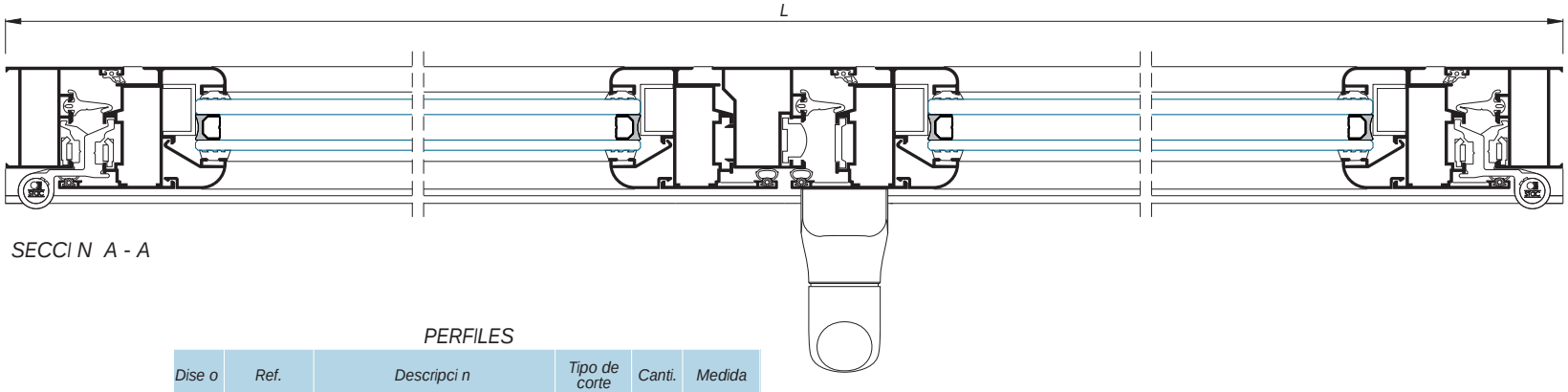

SECCI N A - A

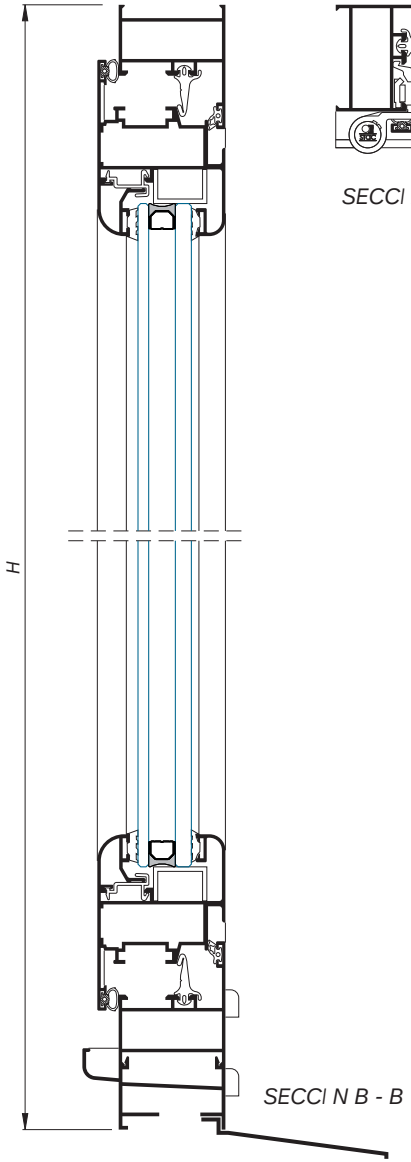

SECCI N B - B

PERFILES

Dise o	Ref.	Descripci n	Tipo de corte	Canti.	Medida
	COR-2322	Marco Ventana		2 2	L H-24
	COR-2396	Hoja Ventana		4 4	L/2-23 H-66
	COR-2324	Inversor		1	H-135
	COR-2021	Junquillo redondo h/24 mm		4	L/2-114
	COR-2321	Junquillo redondo clip h/24 mm		4	H-149
	COR-2012	Grapa Junquillo		C/ 300 mm L	80 mm
	COR-2030	Pletina Cremona		2	Aprox. H/2
	COR-2356	Condensaci n		1	L
	COR-7056	Vierteaguas 60 mm		1	L

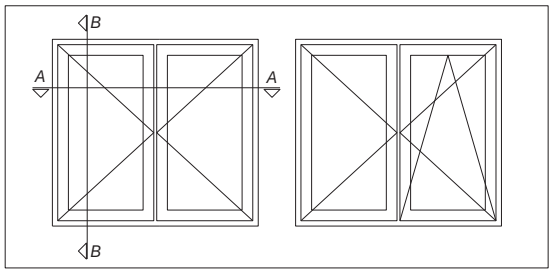

ACCESORIOS (H<1300)

Ref.	Descripci n	Cantidad	
		Practic.	Oscilo-B
*	Kit oscilobatiente STAC 2 hojas	----	1
*	Kit practicable completo STAC 2 hojas	1	----
222396	Escuadra ventana	12	12
920100	Tapa salida de agua	4	4
920135	Esc. alineamiento interior hoja	8	8
920350	Juego tapas inversora	1	1
960012	Juego tapas condensaci n	1	1

* Ver tablas en p ginas de accesorios

VIDRIO

L/2-131	H-174

JUNTAS

Ref.	Descripci n	Canti.	Medida
218702	Junta Exterior	2 3	L H
223010	Junta Interior	4 4	L/2 H
930050	Junta Central	2 3	L H

VENTANA 2 HOJAS PRACTICABLES Y OSCILOBATIENTE CON FIJO SUPERIOR (Escala 1:2)

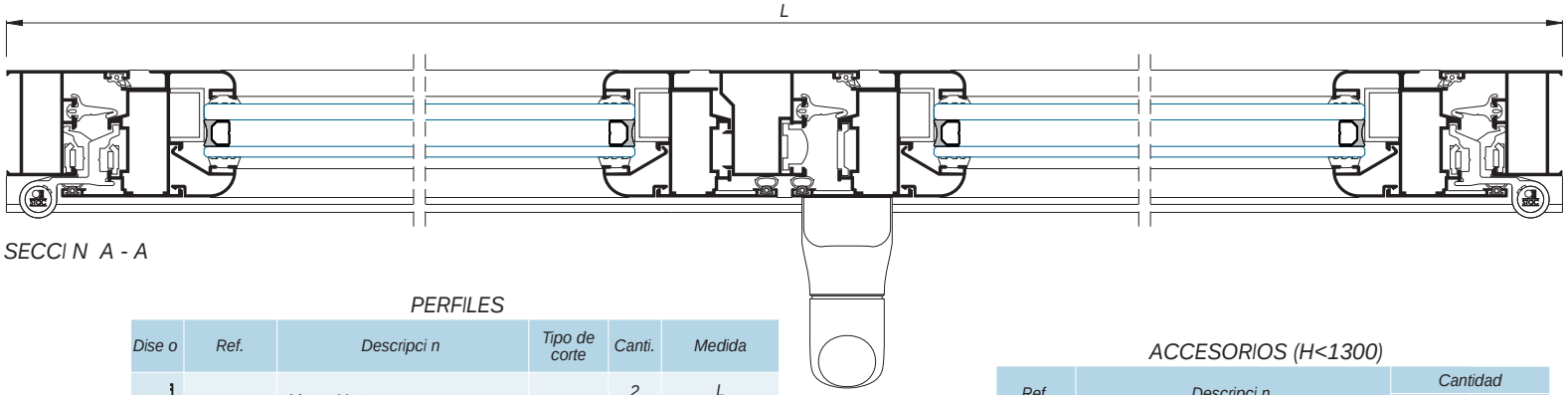

SECCI N A - A

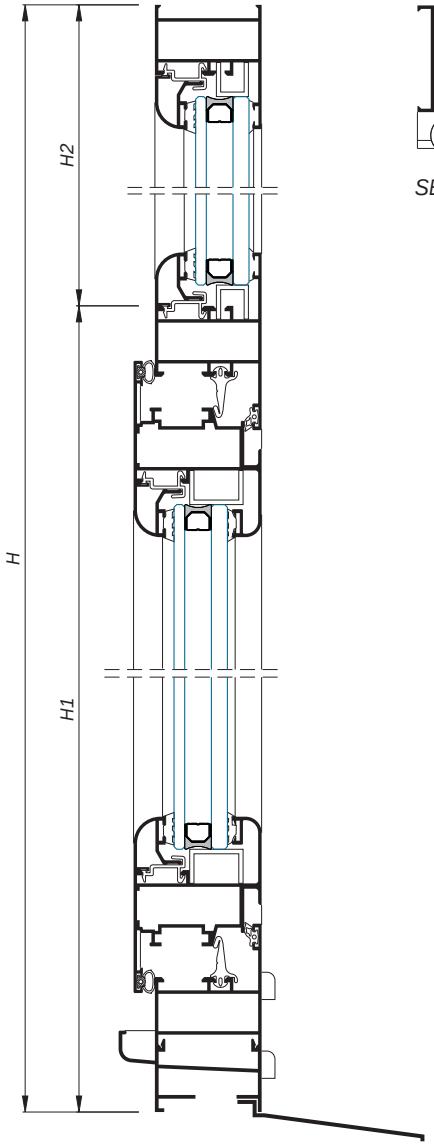

SECCI N B - B

PERFILES

Dise o	Ref.	Descripci n	Tipo de corte	Canti.	Medida
	COR-2322	Marco Ventana		2 2	L H-24
	COR-2333	Travesa o Ventana		1	L-44
	COR-2343	Travesa o Puerta		1	H2-17
	COR-2396	Hoja Ventana		4 4	L/2-23 H1-66
	COR-2324	Inversor		1	H1-135
	COR-2021	Junquillo redondo h/24 mm		4 4	L/2-47 L/2-114
	COR-2321	Junquillo redondo clip h/24 mm		4 4	H2-18 H1-149
	COR-2012	Grapa Junquillo		C/ 300 mm L	80 mm
	COR-2030	Pletina Cremona		2	Aprox. H1/2
	COR-2356	Condensaci n		1	L
	COR-7056	Vierteaguas 60 mm		1	L

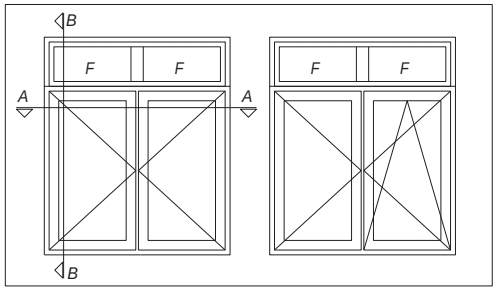

ACCESORIOS (H<1300)

Ref.	Descripci n	Cantidad	
		Practic.	Oscilo-B
*	Kit oscilobatiente STAC 2 hojas	----	1
*	Kit practicable completo STAC 2 hojas	1	----
222396	Escuadra ventana	12	12
920100	Tapa salida de agua	4	4
920140	Tope travesa o ventana	2	2
920150	Tope travesa o puerta	2	2
920135	Esc. alineamiento interior hoja	8	8
920350	Juego tapas inversora	1	1
960012	Juego tapas condensaci n	1	1

* Ver tablas en p ginas de accesorios

JUNTAS

Ref.	Descripci n	Canti.	Medida
218702	Junta Exterior	2 3	L H1
930050	Junta Central	2 3	L H1
223010	Junta interior	4 4	L/2 H1

VIDRIO

L/2-65	H2-43
L/2-131	H1-174

Cortizo Sistemas S.A.

VENTANA 1 HOJA PRACTICABLE APERTURA EXTERIOR (Escala 1:2)

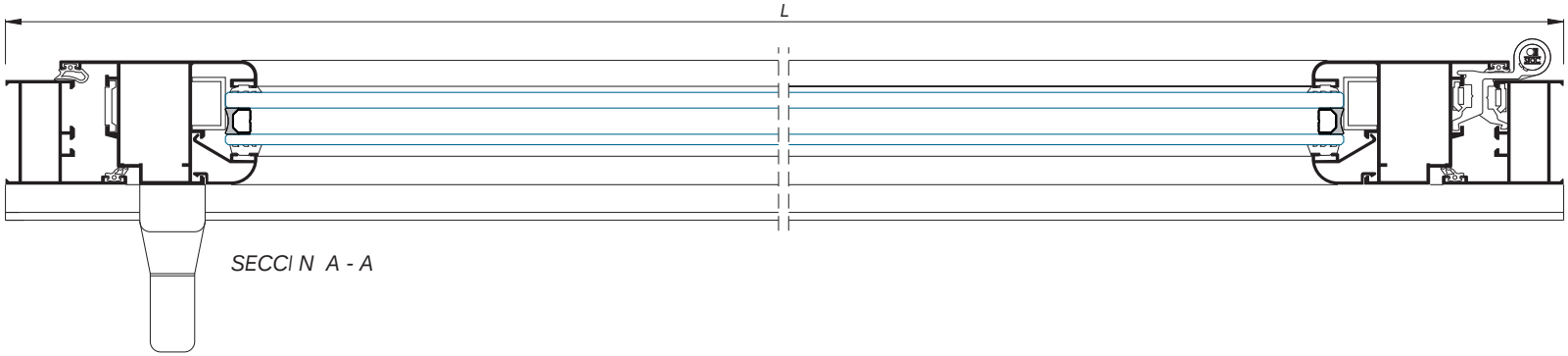

SECCI N A - A

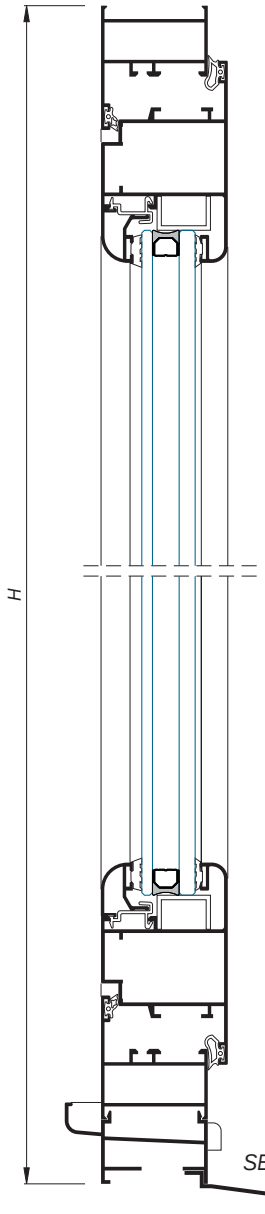

SECCI N B - B

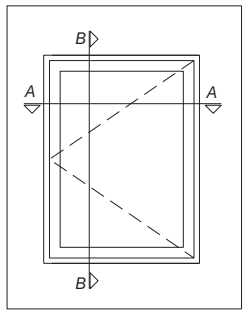

PERFILES

Dise o	Ref.	Descripci n	Tipo de corte	Canti.	Medida
	COR-2322	Marco Ventana		2 2	L H-24
	COR-2337	Hoja Ventana ap. exterior		2 2	L-42 H-66
	COR-2021	Junquillo redondo h/24 mm		2	L-151
	COR-2321	Junquillo redondo clip h/24 mm		2	H-168
	COR-2012	Grapa Junquillo		C/ 300 mm L	80 mm
	COR-2030	Pletina Cremona		2	Aprox. H/2
	COR-2356	Condensaci n		1	L
	COR-7056	Vierteaguas 60 mm		1	L

ACCESORIOS (H<1300)

Ref.	Descripci n	Cantidad
*	Bisagras STAC ventana	1
222396	Escuadra ventana	4
243073	Terminal pletina STAC	2
243076	Conjunto resbal n STAC	1
243084	Cerradero STAC 1 hoja	2
251001 251011	Cremona ap. exterior	1
251003	Kit fijaci n cremona S/2300	1
251016	Bul n de 16 mm.	2
920100	Tapa salida de agua	2
920345	Escuadra hoja ventana	4
960012	Juego tapas condensaci n	1

* Ver tablas en p ginas de accesorios

VIDRIO

L-169	H-193

JUNTAS

Ref.	Descripci n	Canti.	Medida
218702	Junta Interior	2 2	L H
248709	Junta Exterior	2 2	L H

VENTANA 1 HOJA PRACTICABLE APERTURA EXTERIOR CON FIJO SUPERIOR (Escala 1:2)

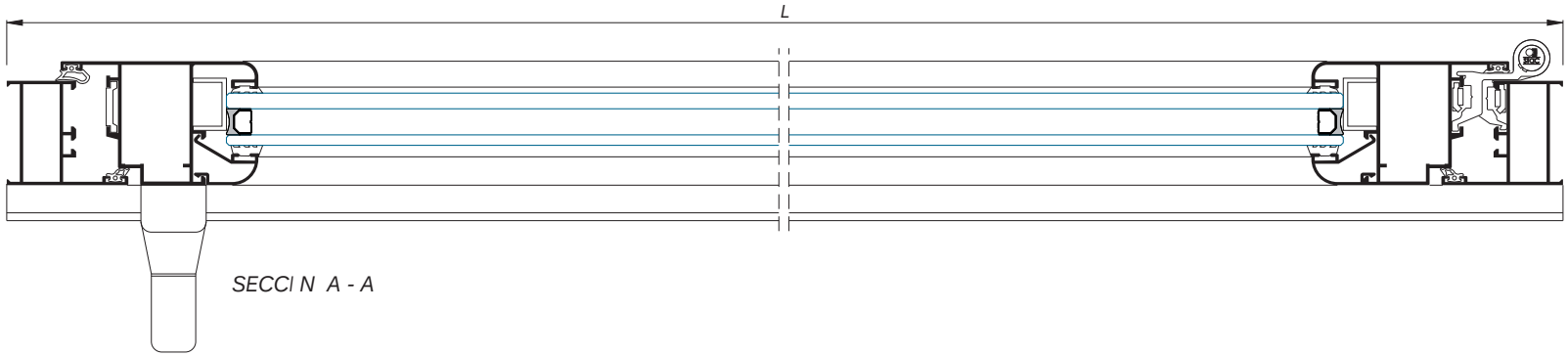

SECCI N A - A

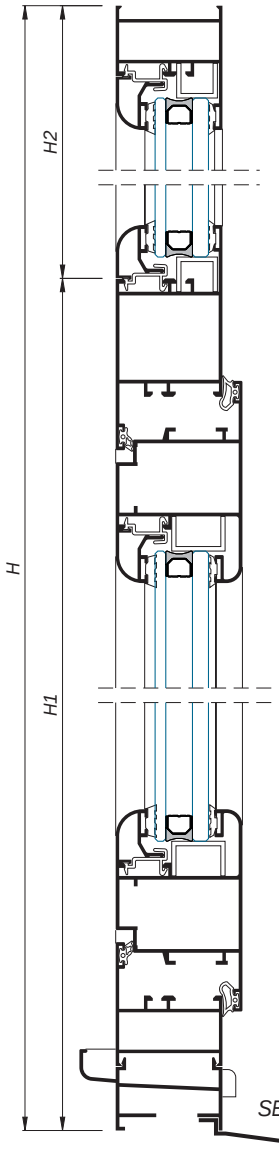

SECCI N B - B

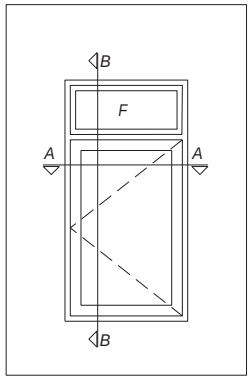

PERFILES

Dise o	Ref.	Descripci n	Tipo de corte	Canti.	Medida
	COR-2322	Marco Ventana		2 2(1+1) 2(1+1)	L H2+5 H1-64
	COR-2368	Marco ap. ext. con fijo		1	L
	COR-2337	Hoja Ventana ap. exterior		2 2	L-42 H1-83
	COR-2021	Junquillo redondo h/24 mm		2 2	L-52 L-151
	COR-2321	Junquillo redondo clip h/24 mm		2 2	H2-18 H1-186
	COR-2012	Grapa Junquillo		C/ 300 mm L	80 mm
	COR-2030	Pletina Cremona		2	Aprox. H1/2
	COR-2356	Condensaci n		1	L
	COR-7056	Vierteaguas 60 mm		1	L

ACCESORIOS (H<1300)

Ref.	Descripci n	Cantidad
*	Bisagra STAC ventana	2
222396	Escuadra ventana	4
243073	Terminal pletina STAC	2
243076	Conjunto resbal n STAC	1
243084	Cerradero STAC 1 hoja	2
251001 251011	Cremona ap. exterior	1
251003	Kit fijaci n cremona S/2300	1
251016	Bul n de 16 mm	2
920100	Tapa salida de agua	2
920140	Topes travesa o ventana	4
920345	Escuadra hoja ventana	4
960012	Juego tapas condensaci n	1

* Ver tablas en p ginas de accesorios

VIDRIO

L-69	H2-43
L-169	H1-211

JUNTAS

Ref.	Descripci n	Canti.	Medida
218702	Junta Interior	2 2	L H1
248709	Junta Exterior	2 2	L H1

Cortizo Sistemas S.A.

VENTANA 2 HOJAS PRACTICABLES APERTURA EXTERIOR (Escala 1:2)

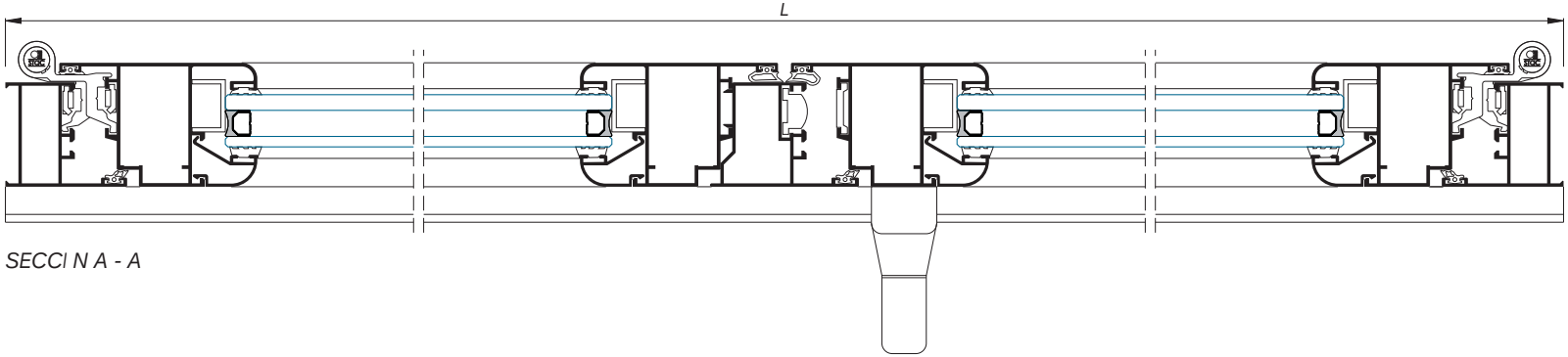

SECCI N A - A

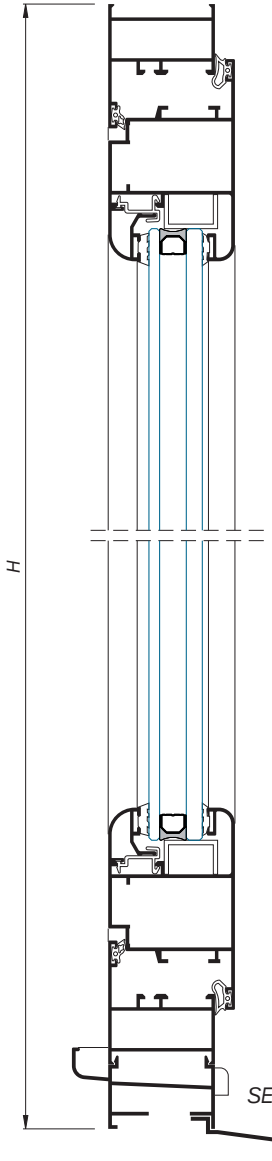

SECCI N B - B

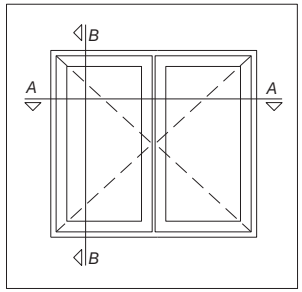

PERFILES

Dise o	Ref.	Descripci n	Tipo de corte	Canti.	Medida
	COR-2322	Marco Ventana		2 2	L H-23
	COR-2337	Hoja Ventana ap. exterior		4 4	L/2-24 H-66
	COR-2324	Inversor		1	H-135
	COR-2021	Junquillo redondo h/24 mm		4	L/2-133
	COR-2321	Junquillo redondo clip h/24 mm		4	H-168
	COR-2012	Grapa Junquillo		C/ 300 mm L	80 mm
	COR-2030	Pletina Cremona		2	Aprox. H/2
	COR-2356	Condensaci n		1	L
	COR-7056	Vierteaguas 60 mm		1	L

ACCESORIOS (H<1300)

Ref.	Descripci n	Cantidad
*	Bisagras STAC ventana	4
222396	Escuadra ventana	4
243073	Terminal pletina STAC	2
243074	Cerradero STAC 2 hojas	2
243076	Conjunto resbal n STAC	2
252001 251011	Cremona ap. exterior	1
251003	Kit fijaci n cremona S/2300	1
251016	Bul n de 16 mm	2
243077	Pasador hoja pasiva STAC	2
920100	Tapa salida de agua	2
920350	Juego tapas inversora	1
920345	Escuadra hoja ventana	8
960012	Juego tapas condensaci n	1

* Ver tablas en p ginas de accesorios

VIDRIO

L/2-151	H-193

JUNTAS

Ref.	Descripci n	Canti.	Medida
218702	Junta Interior	2 3	L H
248709	Junta Exterior	4 4	L/2 H

VENTANA 1 HOJA PROYECTANTE DESLIZANTE (Escala 1:2)

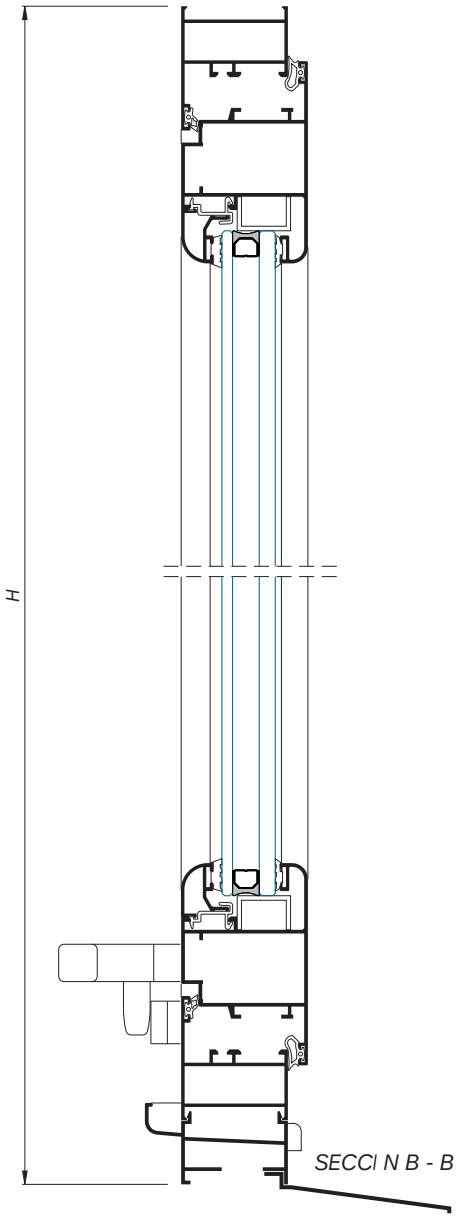

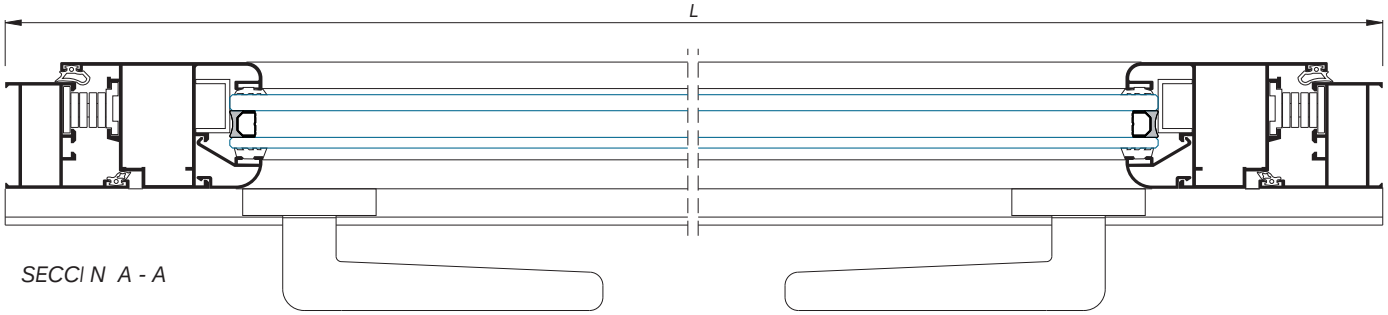

PERFILES

Dise o	Ref.	Descripci n	Tipo de corte	Canti.	Medida
	COR-2322	Marco Ventana		2 2	L H-24
	COR-2337	Hoja Ventana ap. exterior		2 2	L-42 H-66
	COR-2021	Junquillo redondo h/24 mm		2	L-151
	COR-2321	Junquillo redondo clip h/24 mm		2	H-168
	COR-2012	Grapa Junquillo		C/ 300 mm L	80 mm
	COR-2030	Pletina Cremona		2	Aprox. H/2
	COR-2356	Condensaci n		1	L
	COR-7010	Vierteaguas superior		1	L
	COR-7056	Vierteaguas 60 mm		1	L

ACCESORIOS

Ref.	Descripci n	Cantidad
222396	Escuadra ventana	4
920100	Tapa salida de agua	2
920345	Escuadra hoja ventana	4
920610	Manilla barrilete	2
960012	Juego tapas condensaci n	1
———	Juego comp s P. D.	1

COMP S PROYECTANTE-DESLIZANTE

REF.	ALTO HOJA M XIMO	ALTO HOJA MŒNIMO	PESO M XIMO	APERTURA M XIMA	MEDIDA TOTAL
920600	1000	493	25 Kg.		
237004*	810	315	50 Kg.	75¡	263
920490*	1370	620	75 Kg.	90¡	597
267005*	2000	620	100 Kg.	20¡	

* Con estos compases es necesario fresar los canales de marco y hoja

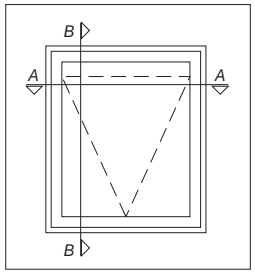

VIDRIO

L-169	H-193

JUNTAS

Ref.	Descripci n	Canti.	Medida
218702	Junta interior	2 2	L H
248709	Junta Exterior	2 2	L H

Cortizo Sistemas S.A.

VENTANA 1 HOJA PIVOTANTE (Escala 1:2)

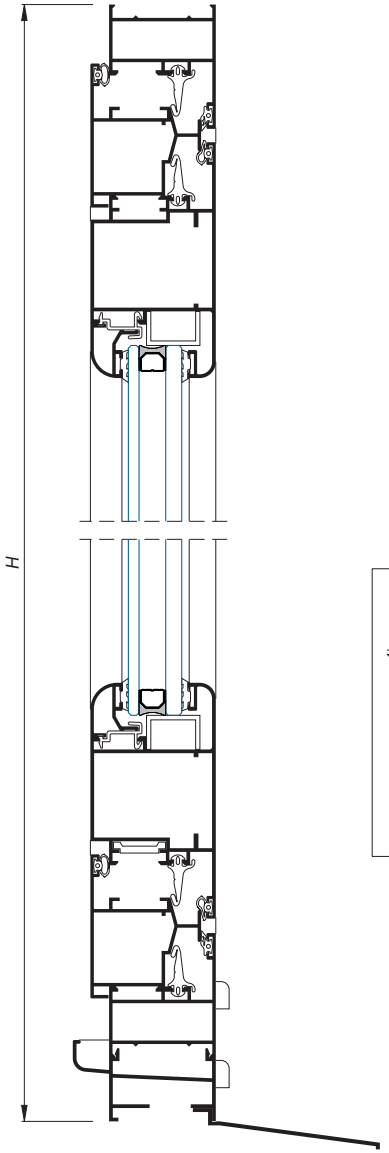

SECCI N B - B

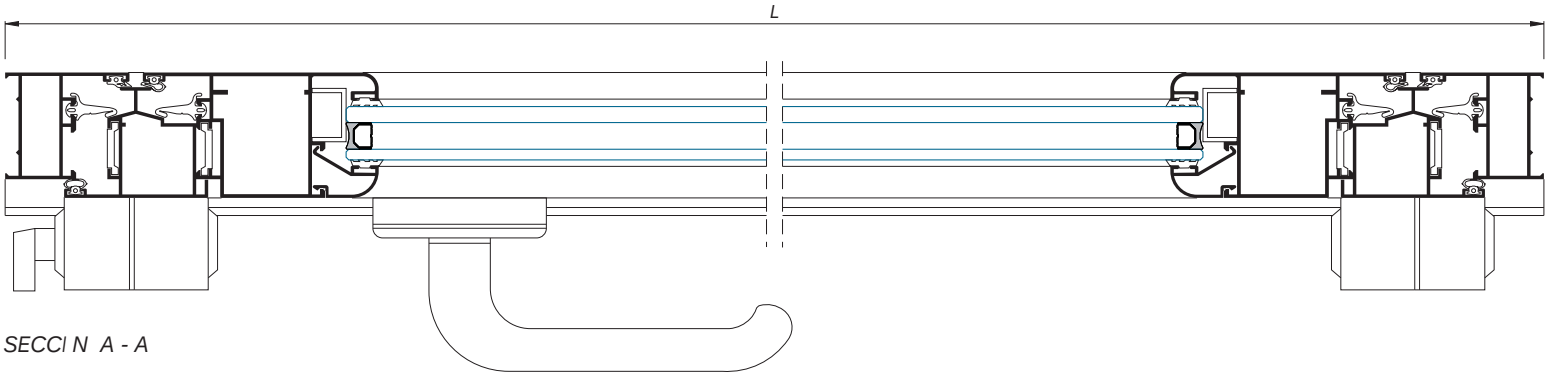

SECCI N A - A

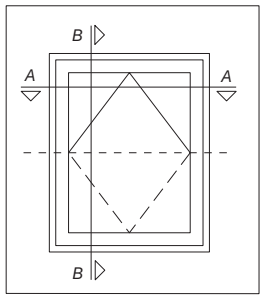

PERFILES

Dise o	Ref.	Descripci n	Tipo de corte	Canti.	Medida
	COR-2352	Marco pivotante		2 2	L H-24
	COR-2355	Hoja pivotante		2 2	L-103 H-128
	COR-2328	Inversor superior		1 2(1+1)	L-44 H/2-34
	COR-2328	Inversor inferior		1 2(1+1)	L-44 H/2-34
	COR-2021	Junquillo redondo h/24 mm		2	L-238
	COR-2321	Junquillo redondo clip h/24 mm		2	H-255
	COR-2012	Grapa Junquillo		C/ 300 mm L	80 mm
	COR-2030	Pletina Cremona		2 4	L/2Aprox. H/2Aprox.
	COR-2356	Condensaci n		1	L
	COR-7056	Vierteaguas 60 mm		1	L

ACCESORIOS

Ref.	Descripci n	Cantidad
222342	Escuadra hoja pivotante	4
222396	Escuadra ventana	4
920100	Tapa salida de agua	4
920410	Escuadra inv. pivotante	4
920710	Juego pivotante S/2300	1
920720	Cierre perimetral pivotante	1
960012	Juego tapa condensaci n	1

JUNTAS

Ref.	Descripci n	Canti.	Medida
218702	Junta hoja	2 2	L H
223010	Junta inversor	2 2	L H
930050	Junta Central	4 4	L H
930090	Junta marco	2 2	L H

VIDRIO

L-256	H-281

PUERTA 1 HOJA PRACTICABLE (Escala 1:2)

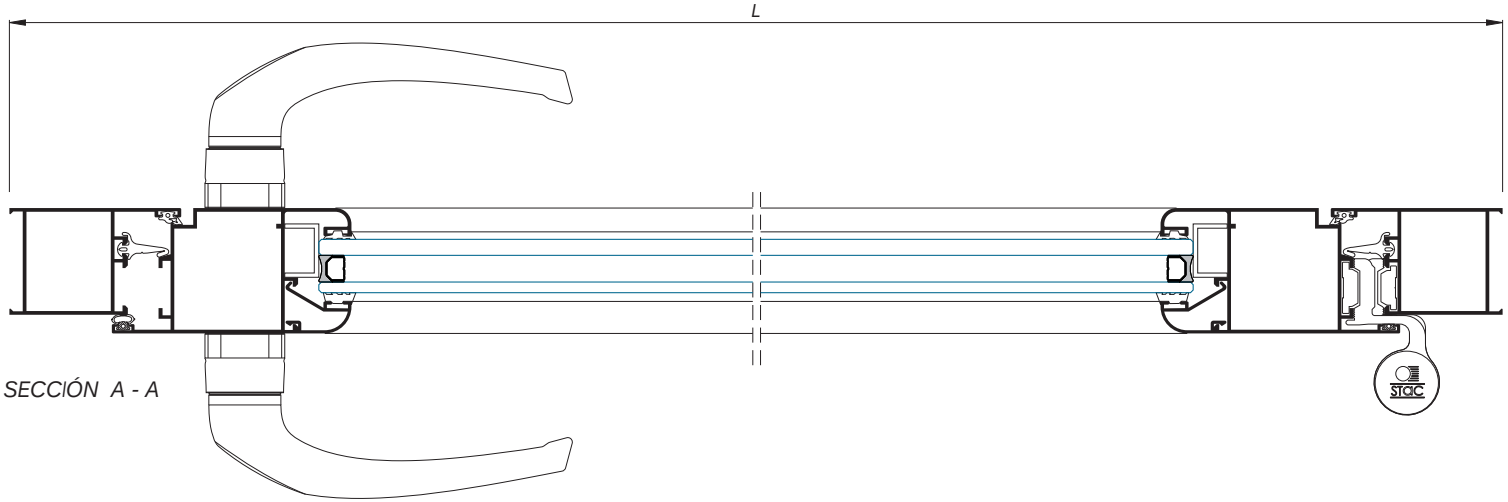

SECCIÓN A - A

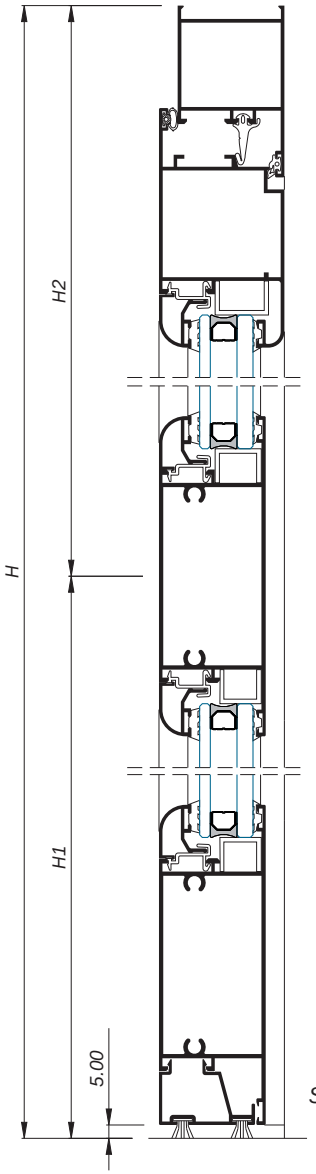

SECCIÓN B - B

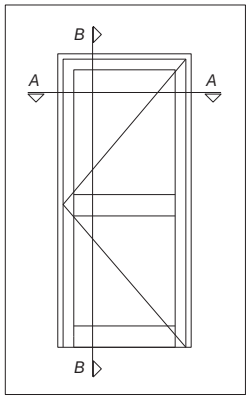

PERFILES

Diseño	Ref.	Descripción	Tipo de corte	Canti.	Medida
	COR-2342	Marco puerta		1 2	L H+60
	COR-2398	Hoja puerta		1 2	L-77 H-44
	COR-2351	Zócalo		2	L-207
	COR-2370	Junquillo zócalo		1	L-217
	COR-2021	Junquillo redondo h/24 mm		4	L-215
	COR-2321	Junquillo redondo clip h/24 mm.		2 2	H1-136 H2-140
	COR-2012	Grapa Junquillo		C/ 300 mm L	80 mm

VIDRIO

L-233	H1-161
L-233	H2-164

ACCESORIOS

Ref.	Descripción	Cantidad
*	Bisagra puerta STAC	2
222342	Escuadra marco puerta	2
222398	Escuadra hoja puerta	2
242006 242016	Manillas de puerta STAC	1
920500	Cerradura tres puntos picaporte	1
920510	Cerradura tres puntos resbalón	
920520	Cerradero central	1
920530	Cerraderos extremos	2
920540	Bombillo	1

* Ver página de accesorios

JUNTAS

Ref.	Descripción	Canti.	Medida
218702	Junta exterior	1 2	L H
223010	Junta Interior	1 2	L H
930050	Junta Central	1 2	L H
950010	Burlete	2	L

Cortizo Sistemas S.A.

PUERTA 2 HOJAS PRACTICABLES (Escala 1:2)

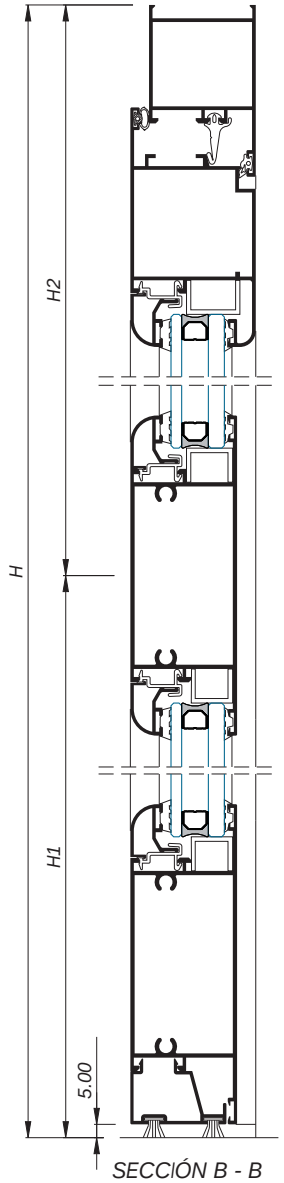

SECCIÓN B - B

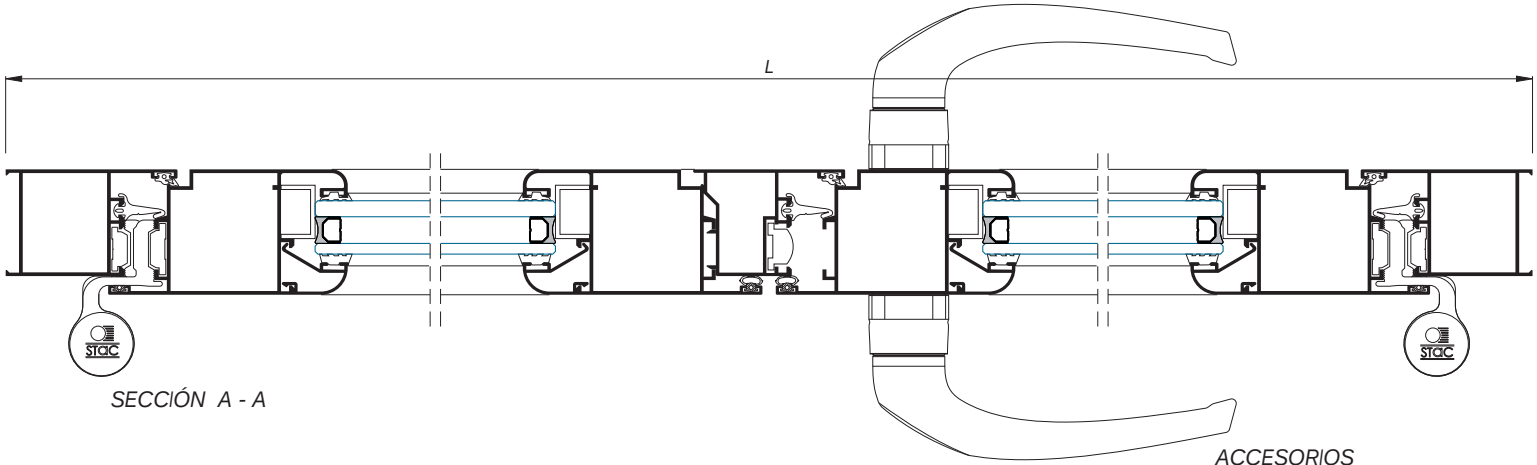

SECCIÓN A - A

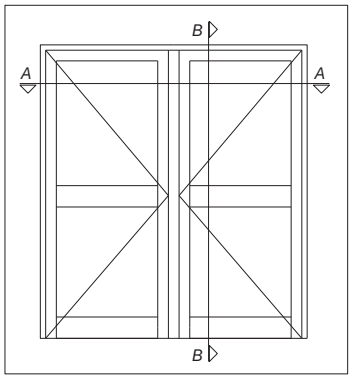

PERFILES

Diseño	Ref.	Descripción	Tipo de corte	Canti.	Medida
	COR-2342	Marco puerta		1 2	L H+60
	COR-2398	Hoja puerta		2 4	L/2-41 H-44
	COR-2324	Inversor		1	H-78
	COR-2351	Zócalo		4	L/2-171
	COR-2370	Junquillo zócalo		2	L/2-181
	COR-2021	Junquillo redondo h/24 mm		8	L/2-179
	COR-2321	Junquillo redondo clip h/24 mm		4 4	H1-136 H2-140
	COR-2012	Grapa Junquillo		C/ 300 mm	80 mm

ACCESORIOS

Ref.	Descripción	Cantidad
*	Bisagra puerta STAC	4
222342	Escuadra marco puerta	2
222398	Escuadra hoja puerta	4
242006 242016	Manillas de puerta STAC	1
243074	Cerradero STAC 2 hojas	1
223078	Pasador corto (zamak)	1
253079	Pasador Largo (zamak)	1
920350	Juego tapas inversora	1
920500	Cerradura tres puntos picaporte	1
920510	Cerradura tres puntos resbalón	
920520	Cerradero central	1
920530	Cerraderos extremos	2
920540	Bombillo	1

* Ver páginas de accesorios

NOTA: Con cerradura de tres puntos y pasador corto en parte inferior: ALTURA MÍNIMA EJE MANILLA 1,08 metros desde el suelo.

JUNTAS

Ref.	Descripción	Canti.	Medida
218702	Junta exterior	1 3	L H
223010	Junta Interior	2 4	L/2 H
930050	Junta Central	1 3	L H
950010	Burlete	4	L/2

VIDRIO

L/2-197	H1-161
L/2-197	H2-164

PUERTA 1 HOJA PRACTICABLE APERTURA EXTERIOR (Escala 1:2)

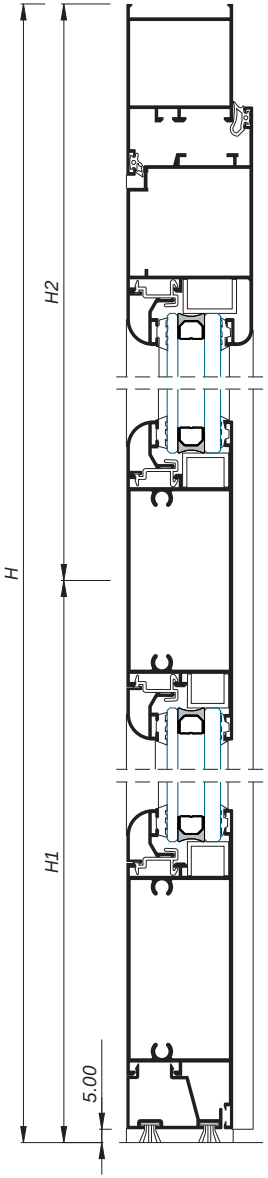

SECCIÓN B - B

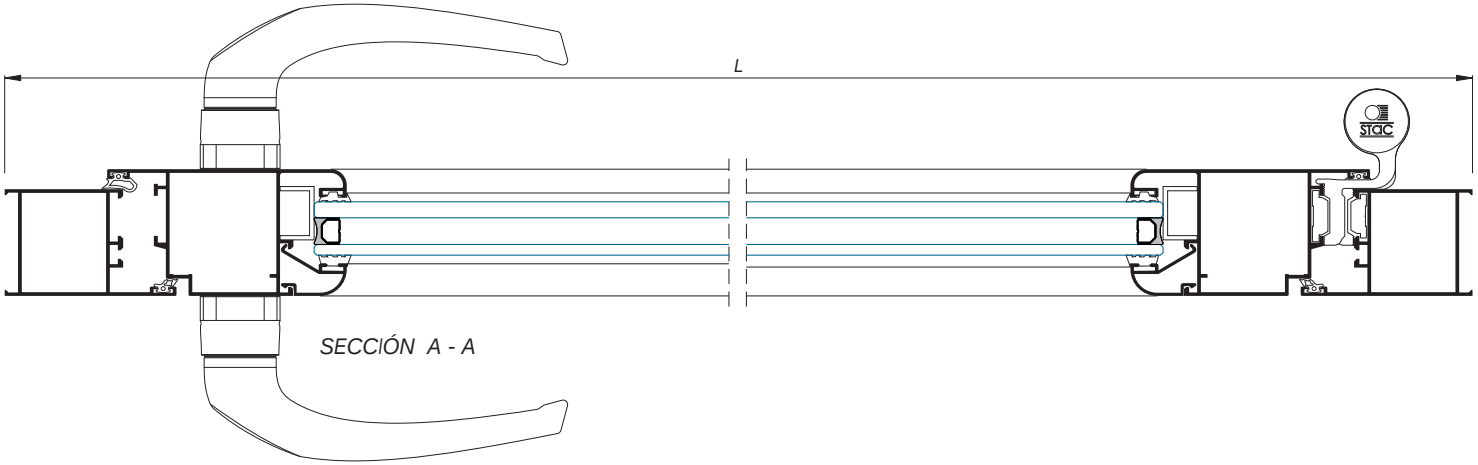

SECCIÓN A - A

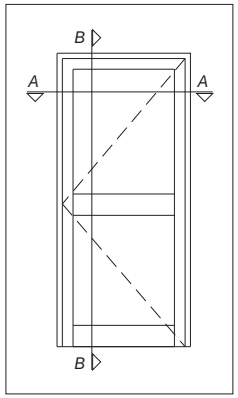

PERFILES

Diseño	Ref.	Descripción	Tipo de corte	Canti.	Medida
	COR-2342	Marco puerta		1 2	L H+60
	COR-2347	Hoja puerta ap. exterior		1 2	L-77 H-44
	COR-2351	Zócalo		2	L-207
	COR-2370	Junquillo zócalo		1	L-217
	COR-2021	Junquillo redondo h/24 mm		4	L-215
	COR-2321	Junquillo redondo clip h/24 mm		2 2	H1-136 H2-140
	COR-2012	Grapa Junquillo		C/ 300 mm L	80 mm

VIDRIO

L-233	H1-161
L-233	H2-164

ACCESORIOS

Ref.	Descripción	Cantidad
*	Bisagra puerta STAC	2
222342	Escuadra marco puerta	2
222398	Escuadra hoja puerta	2
242006 242016	Manillas de puerta STAC	1
920500	Cerradura tres puntos picaporte	1
920510	Cerradura tres puntos resbalón	
920520	Cerradero central	1
920530	Cerraderos extremos	2
920540	Bombillo	1

* Ver páginas de accesorios

JUNTAS

Ref.	Descripción	Canti.	Medida
248709	Junta Exterior	1 2	L H
218702	Junta Interior	1 2	L H
950010	Burlete	2	L

Cortizo Sistemas S.A.

PUERTA 2 HOJAS PRACTICABLES APERTURA EXTERIOR (Escala 1:1)

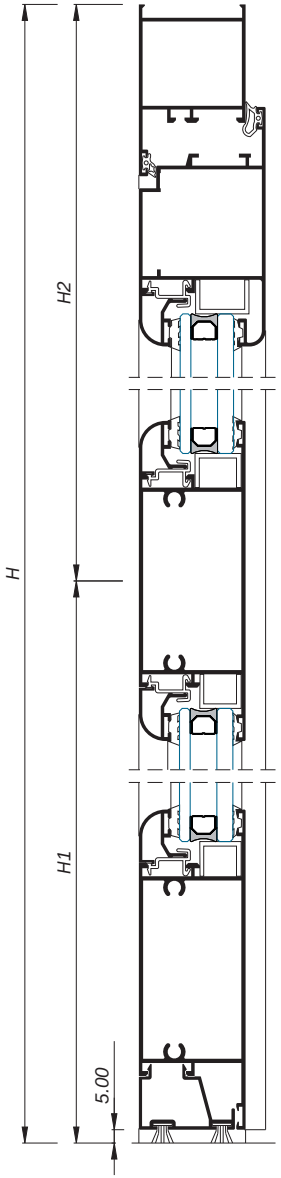

SECCIÓN B - B

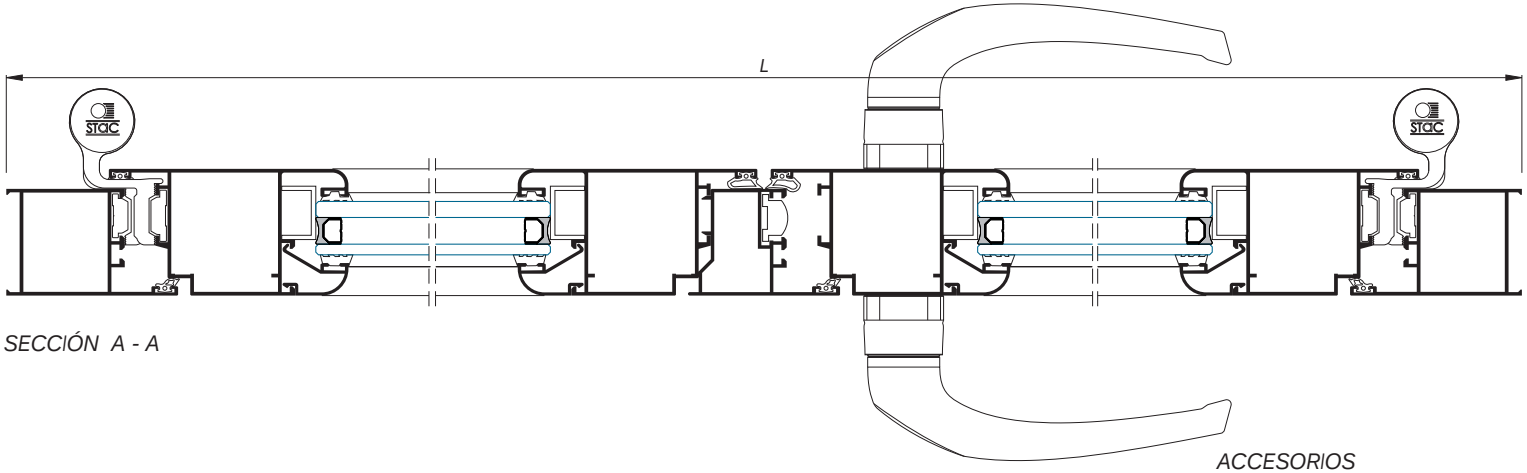

SECCIÓN A - A

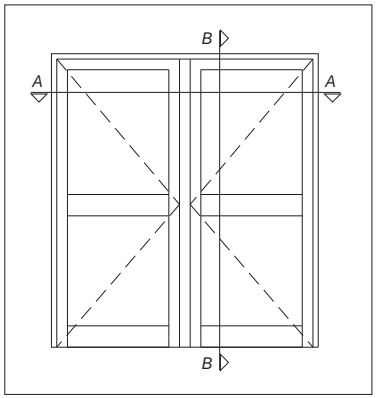

PERFILES

Diseño	Ref.	Descripción	Tipo de corte	Canti.	Medida
	COR-2342	Marco puerta		2 2	L H+60
	COR-2347	Hoja puerta ap. exterior		2 4	L/2-41 H-44
	COR-2324	Inversor		1	H-78
	COR-2351	Zócalo		4	L/2-171
	COR-2370	Junquillo zócalo		2	L/2-181
	COR-2021	Junquillo redondo h/24 mm		8	L/2-179
	COR-2321	Junquillo redondo clip h/24 mm		4 4	H1-136 H2-140
	COR-2012	Grapa Junquillo		C/ 300 mm L	80 mm

JUNTAS

Ref.	Descripción	Canti.	Medida
248709	Junta Exterior	2 4	L/2 H
218702	Junta Interior	1 3	L H
950010	Burlete	4	L/2

ACCESORIOS

Ref.	Descripción	Cantidad
*	Bisagra puerta STAC	4
222342	Escuadra marco puerta	2
222398	Escuadra hoja puerta	4
242006 242016	Manillas de puerta STAC	1
243074	Cerradero STAC 2 hojas	1
223078	Pasador corto (zamak)	1
253079	Pasador Largo (zamak)	1
920350	Juego tapas inversora	1
920500	Cerradura tres puntos picaporte	1
920510	Cerradura tres puntos resbalón	
920520	Cerradero central	1
920530	Cerraderos extremos	2
920540	Bombillo	1

* Ver páginas de accesorios

NOTA: Con cerradura de tres puntos y pasador corto en parte inferior: ALTURA MÍNIMA EJE MANILLA 1,08 metros desde el suelo.

VIDRIO

L/2-197	H1-161
L/2-197	H2-164

PUERTA 2 HOJAS PRACTICABLES APERTURA EXTERIOR CON FIJO LATERAL (Escala 1:2)

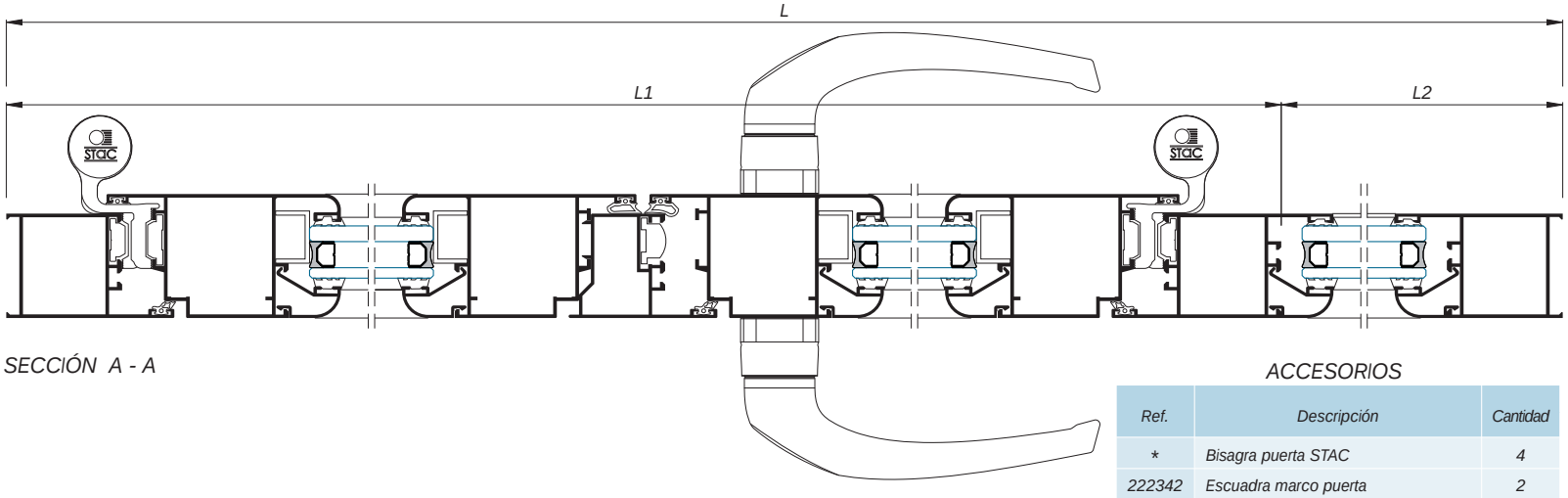

SECCIÓN A - A

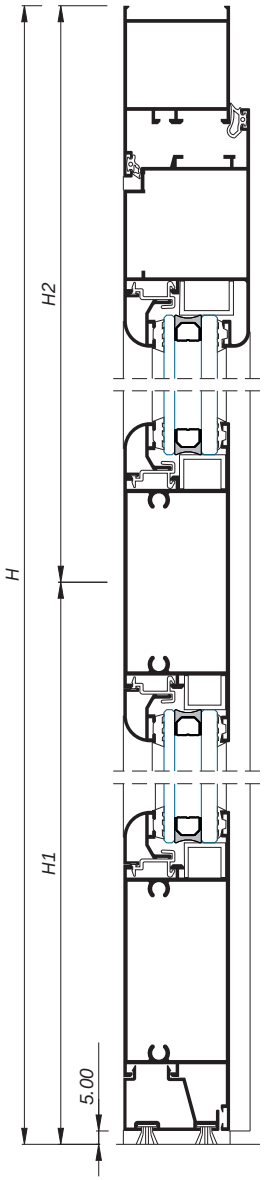

SECCIÓN B - B

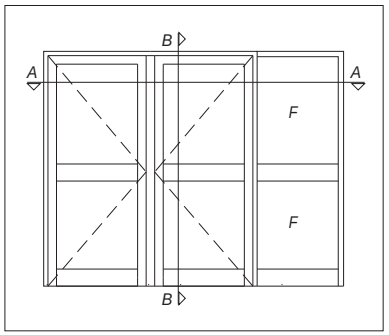

VIDRIO

L1/2-197	H1-161
L1/2-197	H2-164
L2-61	H1-156
L2-61	H2-101

PERFILES

Diseño	Ref.	Descripción	Tipo de corte	Canti.	Medida
	COR-2342	Marco puerta		1 1 2	L1-40 L2+5 H+60
	COR-2368	Marco ap. ext. con fijo		1	H+60
	COR-2347	Hoja puerta ap. exterior		2 2	L1/2-41 H-44
	COR-2324	Inversor		1	H-78
	COR-2351	Zócalo		4 2	L1/2-171 L2-35
	COR-2370	Junquillo zócalo		2 1	L1/2-181 L2-45
	COR-2021	Junquillo redondo h/24 mm		8 4	L1/2-179 L2-43
	COR-2321	Junquillo redondo clip h/24 mm		4 2 4 2	H1-136 H2-140 H1-131 H2-76
	COR-2012	Grapa Junquillo		C/ 300 mm L	80 mm

ACCESORIOS

Ref.	Descripción	Cantidad
*	Bisagra puerta STAC	4
222342	Escuadra marco puerta	2
222398	Escuadra hoja puerta	4
242006 242016	Manillas de puerta STAC	1
243074	Cerradero STAC 2 hojas	1
223078	Pasador corto (zamak)	1
253079	Pasador Largo (zamak)	1
920150	Tope zanca puerta	2
920350	Juego tapas inversora	1
920500	Cerradura tres puntos picaporte	1
920510	Cerradura tres puntos resbalón	
920520	Cerradero central	1
920530	Cerraderos extremos	2
920540	Bombillo	1

* Ver páginas de accesorios

NOTA: Con cerradura de tres puntos y pasador corto en parte inferior: ALTURA MÍNIMA EJE MANILLA 1,08 metros desde el suelo.

JUNTAS

Ref.	Descripción	Canti.	Medida
248709	Junta Exterior	2 4	L1/2 H
218702	Junta Interior	1 3	L1 H
950010	Burlete	4	L1/2

Cortizo Sistemas S.A.

PUERTA OSCILO-PARALELA CON FIJO LATERAL (Escala 1:2)

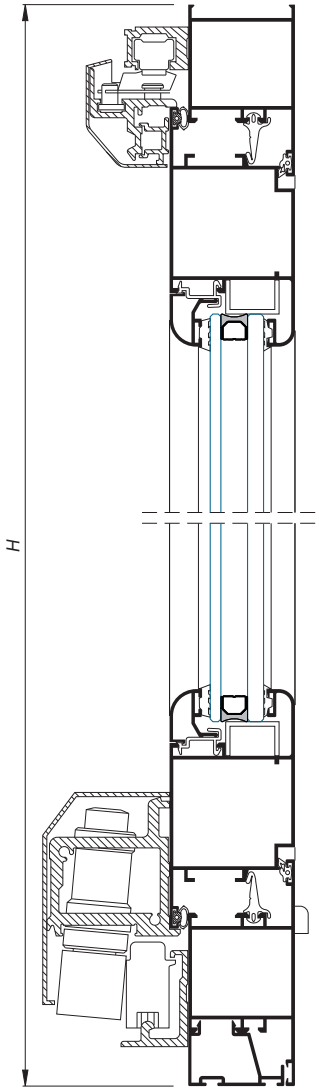

SECCIÓN B - B

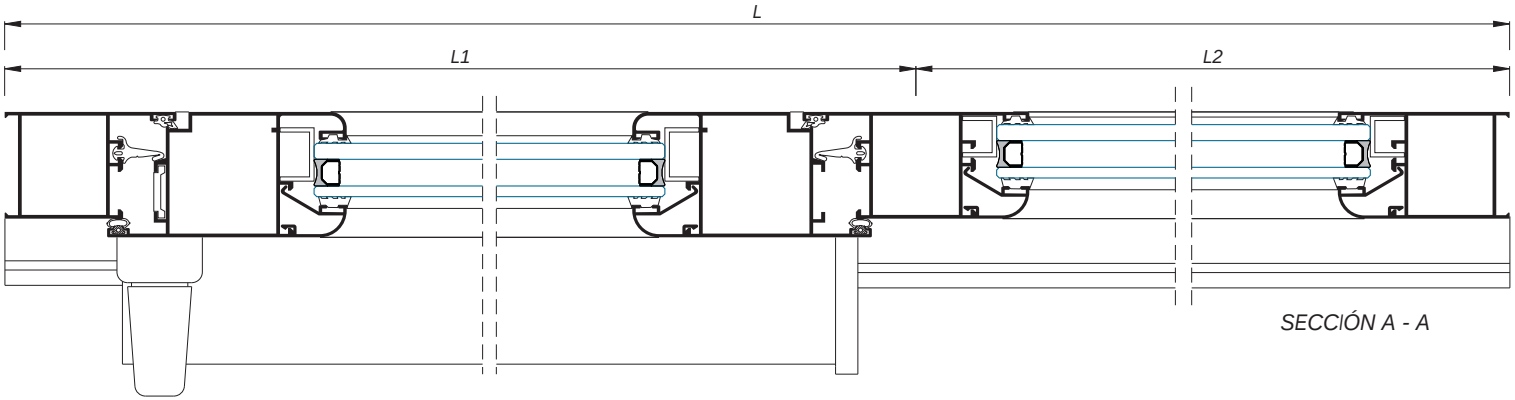

SECCIÓN A - A

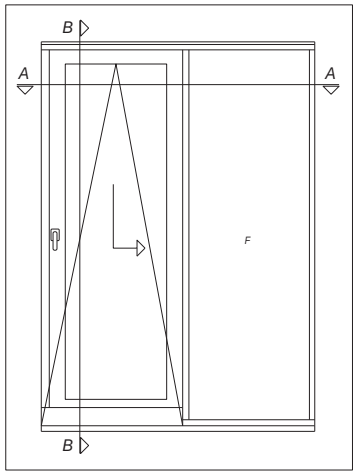

PERFILES

Diseño	Ref.	Descripción	Tipo de corte	Canti.	Medida
	COR-2342	Marco puerta		1 2	L H-20
	COR-2343	Zanca puerta		1 1	L+40 H-100
	COR-2398	Hoja puerta		2 2	L1-55 H-98
	COR-2021	Junquillo redondo h/24 mm		2 2	L1-193 L2-65
	COR-2321	Junquillo redondo clip h/24 mm		2 2	H-228 H-100
	COR-2012	Grapa Junquillo		C/ 300 mm L	80 mm
	COR-2030	Pletina cremona		2 3	L1(Aprox.) H/2 (Aprox.)
	COR-2370	Junquillo zócalo		1	L

ACCESORIOS

Ref.	Descripción	Cantidad
222342	Escuadras marco puerta	4
222398	Escuadras hoja puerta	4
920100	Salida de aguas	2
920150	Tope zanca puerta	2
-----	Mecanismo base Siegenia o simil.	1

MECANISMO BASE SIEGENIA

Ref.	Descripción	Ancho hoja (mm.)	Ancho marco (mm.)
980065	Herraje oscilo Bronce/Blanco/Plata D-I	700-900	Hasta 2000
980066	Herraje oscilo Bronce/Blanco/Plata I-D	700-900	Hasta 2000
980070	Herraje oscilo Bronce/Blanco/Plata D-I	901-1100	Hasta 2400
980071	Herraje oscilo Bronce/Blanco/Plata I-D	901-1100	Hasta 2400
980075	Herraje oscilo Bronce/Blanco/Plata D-I	1101-1330	Hasta 2860
980076	Herraje oscilo Bronce/Blanco/Plata I-D	1101-1330	Hasta 2860
980080	Herraje oscilo Bronce/Blanco/Plata D-I	1331-1650	Hasta 3460
980081	Herraje oscilo Bronce/Blanco/Plata I-D	1331-1650	Hasta 3460

VIDRIO

L1-210	H-253
L2-84	H-126
Para vidrios iguales L1=L/2+55	

JUNTAS

Ref.	Descripción	Canti.	Medida
218702	Junta exterior	2 2	L1 H
223010	Junta Interior	2 2	L1 H
930050	Junta Central	2 2	L1 H

	Mínimo	Máximo
ANCHO HOJA	700 mm	1650 mm
ALTO HOJA	850 mm	2400 mm
Peso máximo por hoja 150 kg.		

PUERTA 3 HOJAS PLEGABLE (Escala 1:2)

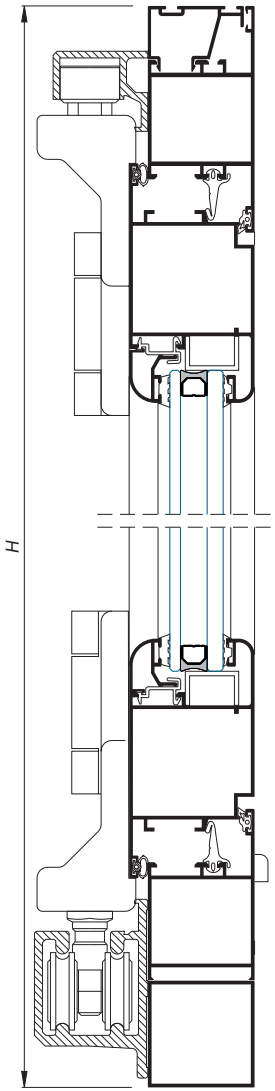

SECCIÓN B - B

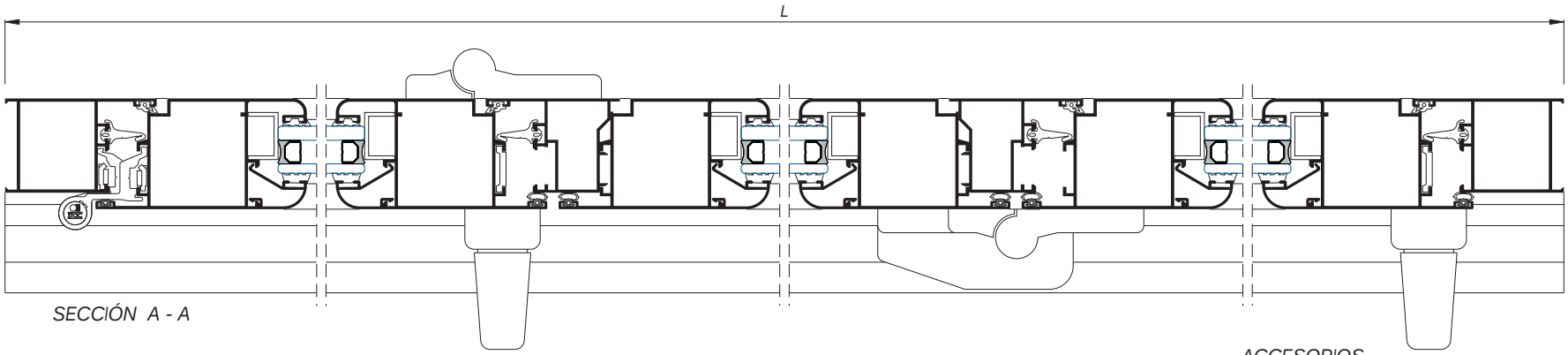

SECCIÓN A - A

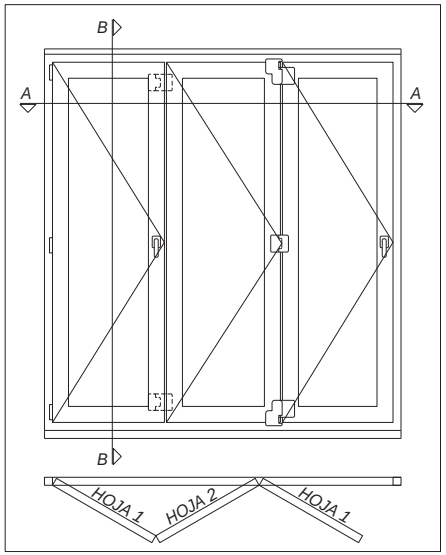

JUNTAS

Ref.	Descripción	Canti.	Medida
930050	Junta Central	2 4	L H
218702	Junta exterior	2 4	L H
223010	Junta Interior	6 6	L/3 H

PERFILES

Diseño	Ref.	Descripción		Tipo de corte	Canti.	Medida
	COR-2342	Marco puerta			1 2	L H-60
	COR-2343	Zanca Puerta			1	L+40
	COR-2398	Hoja puerta	HOJA 1		4 4	L-25/3 H-138
			HOJA 2		2 2	HOJA1-62 H-138
	COR-2324	Inversor			2	H-207
	COR-2021	Junquillo redondo h/24 mm			4 2	HOJA1-138 HOJA2-138
	COR-2321	Junquillo redondo clip h/24 mm.			6	H-268
	COR-2370	Junquillo zócalo			1	L
	COR-2012	Grapa Junquillo			C/ 300 mm L	80 mm
	804040	Tubo 40 x 40			1	L
	COR-2030	Pletina cremona			4	H/2

VIDRIO

HOJA1-157	H-293
HOJA2-157	H-293

ACCESORIOS

Ref.	Descripción	Cantidad
222342	Escuadra marco puerta	4
222398	Escuadra hoja puerta	12
920100	Tapa salida aguas	4
920350	Juego tapas inversora	2
----	Mec. base SIEGENIA o similar	1

MECANISMO BASE SIEGENIA

Ref.	Descripción
980010	Herraje plegable 321 Bronce/Blanco/Negro/Plata
980015	Herraje plegable 330 Bronce/Blanco/Negro/Plata
980020	Herraje plegable 431 Bronce/Blanco/Negro/Plata
980035	Herraje plegable 532 Bronce/Blanco/Negro/Plata
980025	Herraje plegable 541 Bronce/Blanco/Negro/Plata
980030	Herraje plegable 550 Bronce/Blanco/Negro/Plata
980045	Herraje plegable 633 Bronce/Blanco/Negro/Plata
980040	Herraje plegable 651 Bronce/Blanco/Negro/Plata
980060	Herraje plegable 743 Bronce/Blanco/Negro/Plata
980050	Herraje plegable 761 Bronce/Blanco/Negro/Plata
980055	Herraje plegable 770 Bronce/Blanco/Negro/Plata

	Mínimo	Máximo
ANCHO HOJA	600 mm	900 mm
ALTO HOJA	850 mm	2400 mm
Peso máximo por hoja 80 kg.		

Manual del Troquel

TROQUEL ABISAGRADAS • REF. 247999

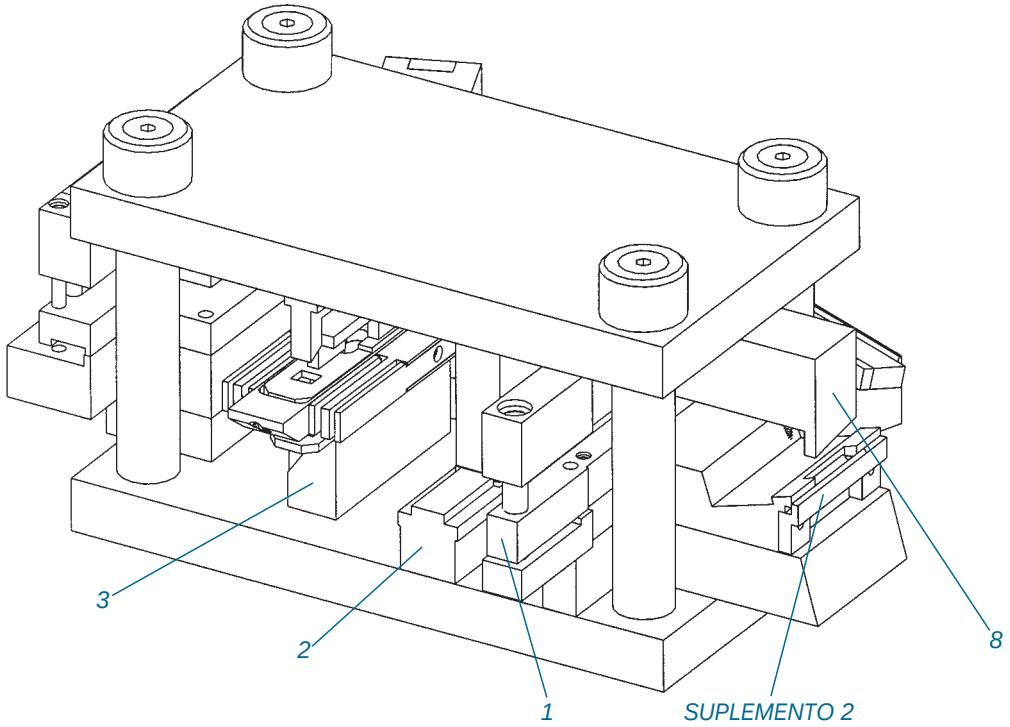

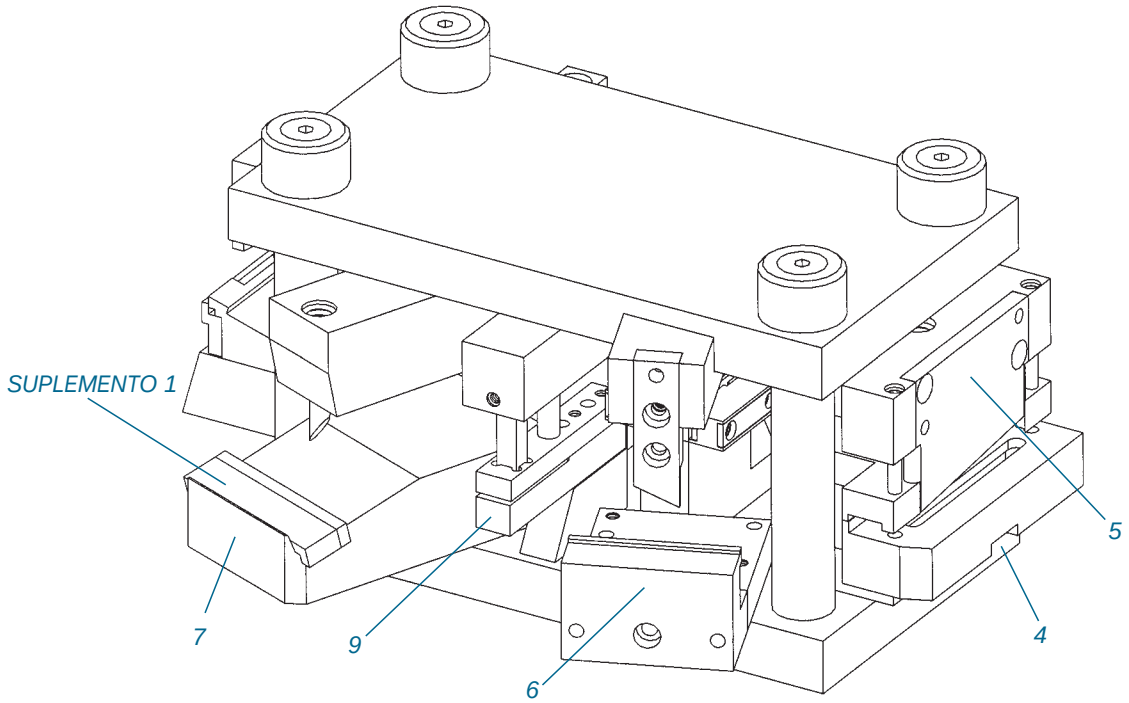

MECANIZADO DE ESCUADRAS (POSICIÓN 3)

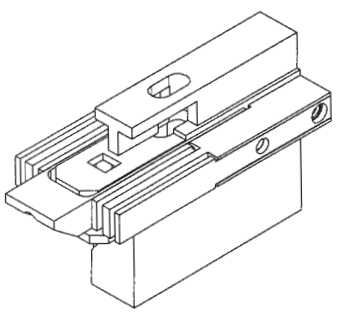

SERIE 2000-2300

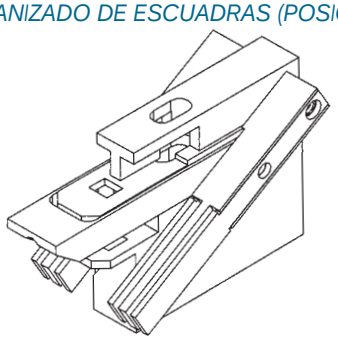

SERIE 3000-3500

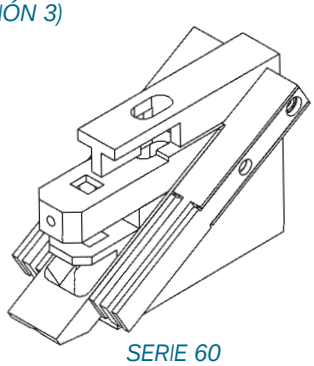

SERIE 60

Cortizo Sistemas S.A.

Sistema 2300 abisagrada

OPERACIÓN 1

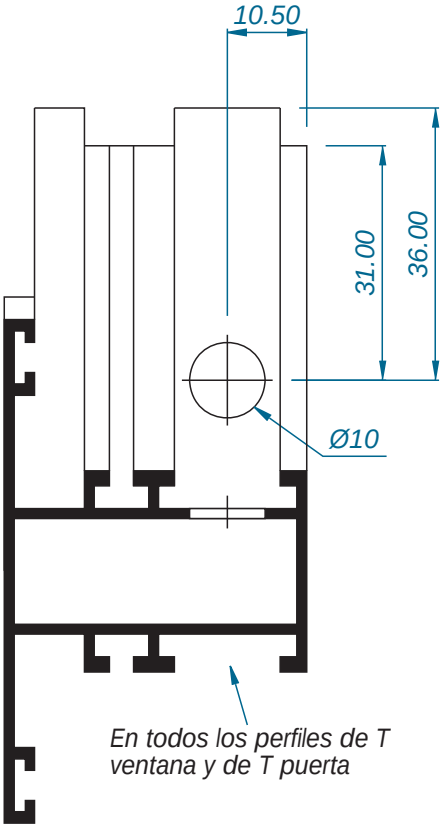

En todos los perfiles de T ventana y de T puerta

OPERACIÓN 2

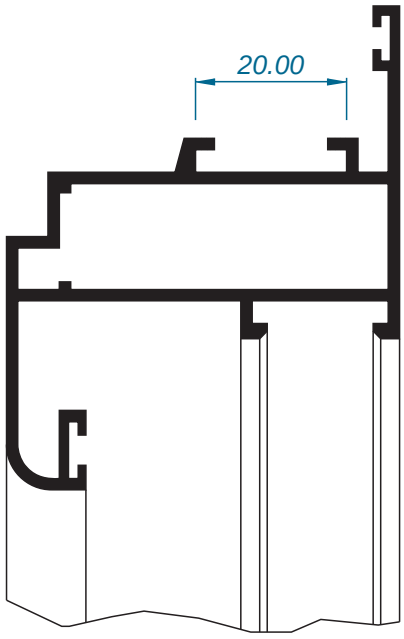

En todos los perfiles de hoja ventana y de hoja puerta

OPERACIÓN 3

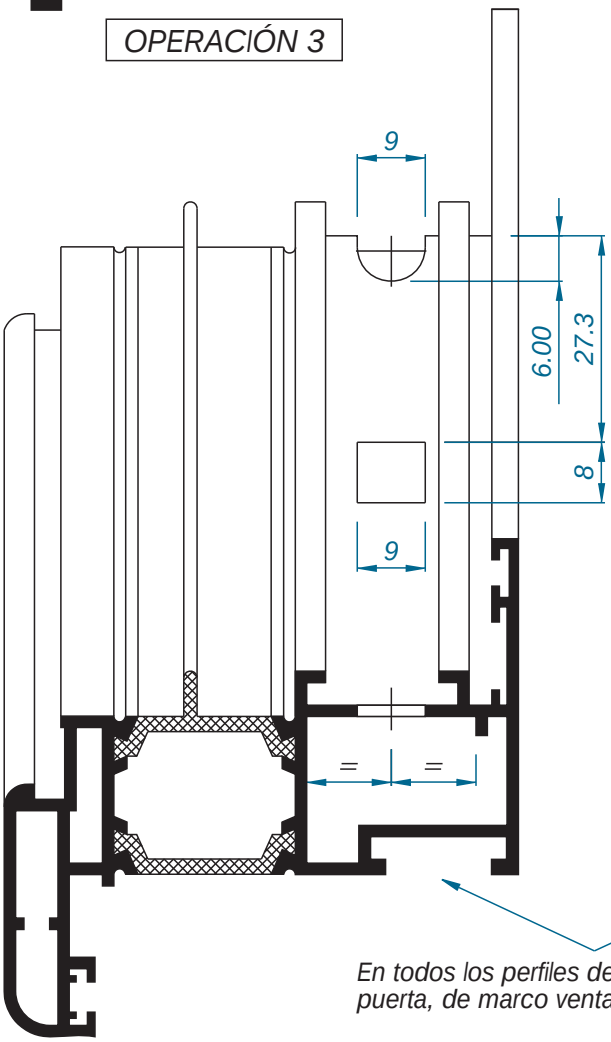

OPERACIÓN 3

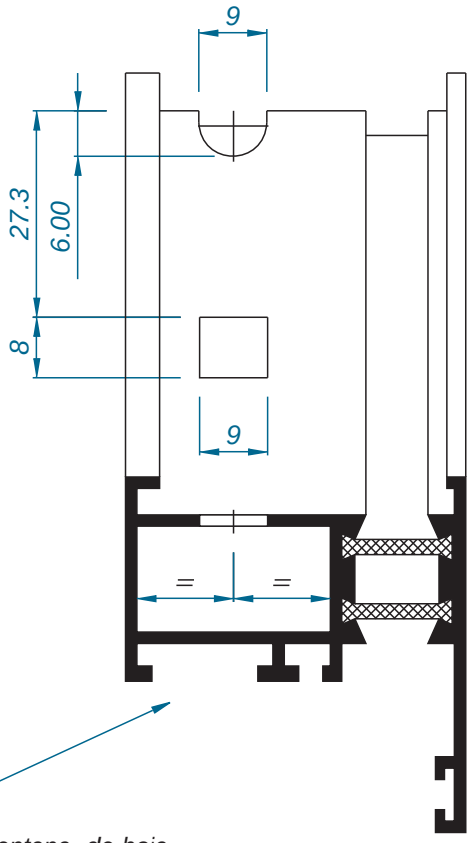

En todos los perfiles de hoja ventana, de hoja puerta, de marco ventana y marco puerta

Cortizo Sistemas S.A.

OPERACIÓN 4

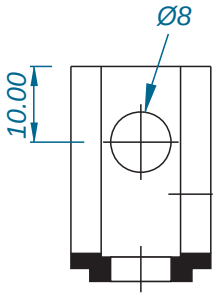

OPERACIÓN 5

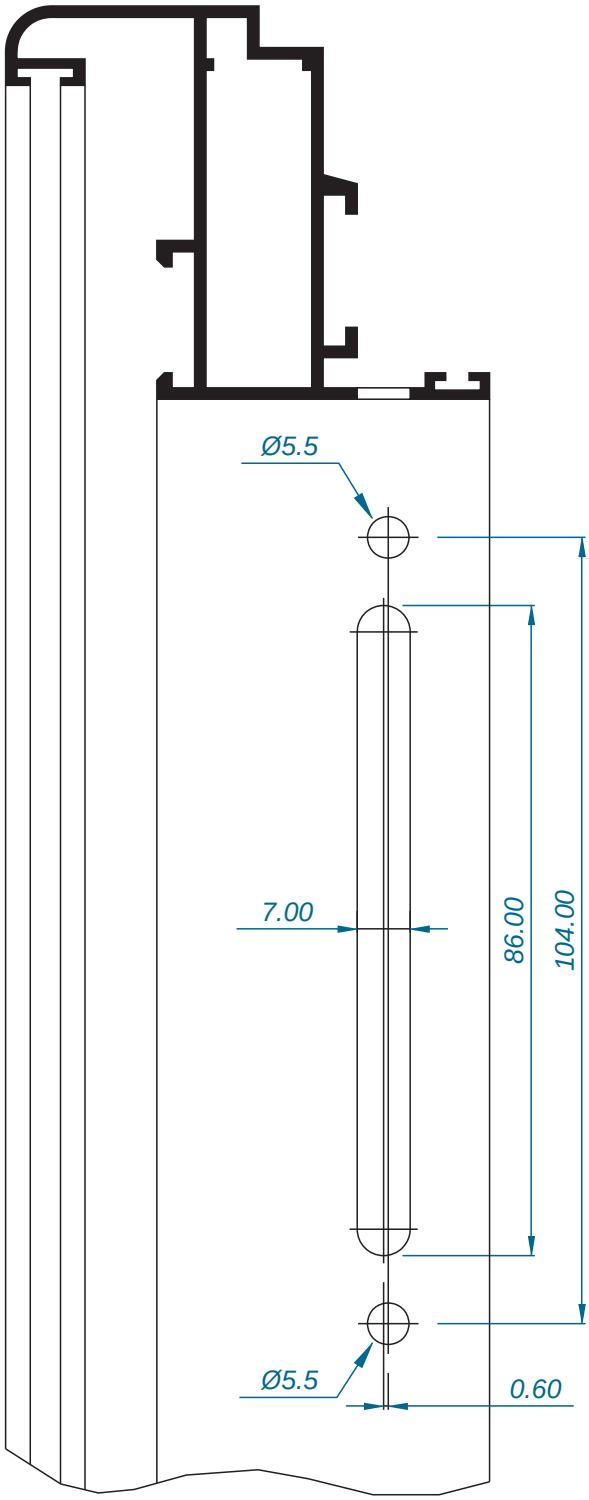

En todos los perfiles de hoja ventana y de hoja puerta

OPERACIÓN 8

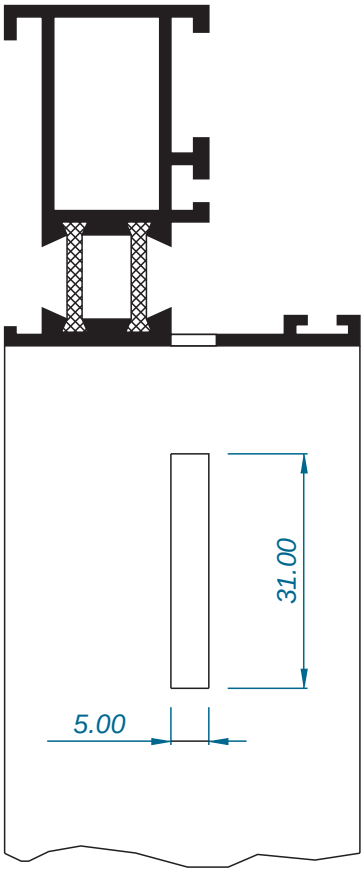

En todos los perfiles de marco ventana y de marco puerta

Cortizo Sistemas S.A.

POSICIONES DE MECANIZADO

1.- MECANIZADO TOPES ZANCA
2.- MECANIZADO CORTE DE PESTAÑAS PARA PASO DE HERRAJE
3.- MECANIZADO DE ESCUADRAS
4.- MECANIZADO PLETINA CIERRE (DEBAJO DEL MECANIZADO DE CREMONA)
5.- MECANIZADO DE CREMONA
6.- MECANIZADO SALIDA DE AGUAS AIREACIÓN HOJA
7.- MECANIZADO SALIDA DE AGUAS AIREACIÓN HOJA
CON SUPLEMENTO 1 MECANIZADO SERIE 2000-2300-3000
SIN SUPLEMENTO 1 MECANIZADO SERIE 60
8.- MECANIZADO SALIDA DE AGUAS EN MARCOS
CON SUPLEMENTO 2 MECANIZADO DE MARCOS SERIE 3000
SIN SUPLEMENTO 2 MECANIZADO DEL RESTO DE LAS SERIES
9.- MECANIZADO DE ESCUADRAS EN HOJA DE CONTRA

POSICIÓN 1

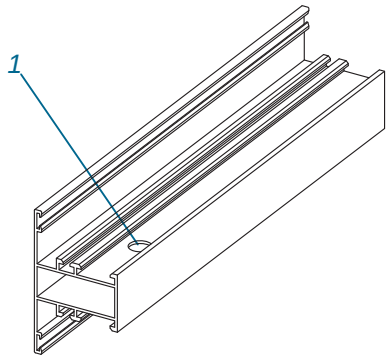

POSICIONES 2, 7

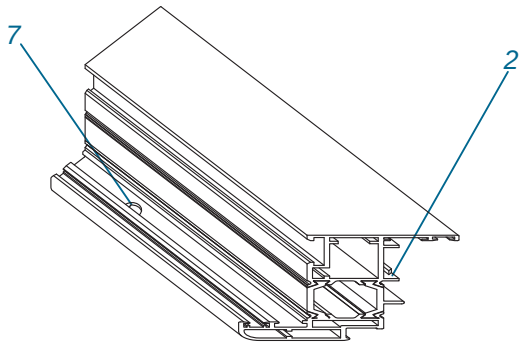

POSICIONES 3, 8

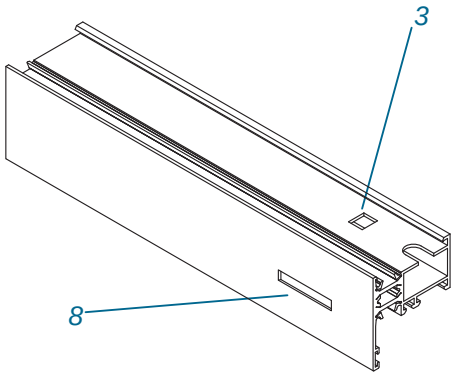

POSICIÓN 4

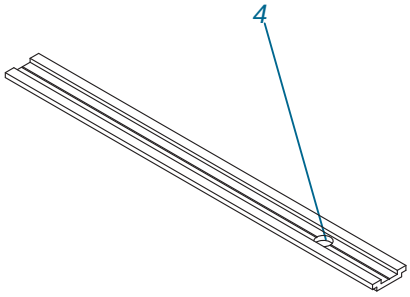

POSICIONES 5, 6

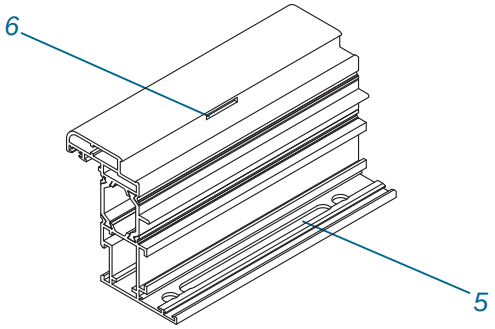

POSICIÓN 9

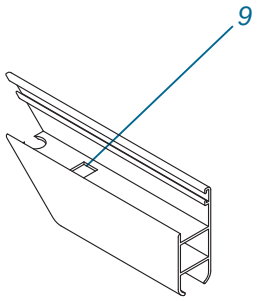

Instrucciones de montaje
y
colocación en obra

Esquema de unión guía con tapaguía

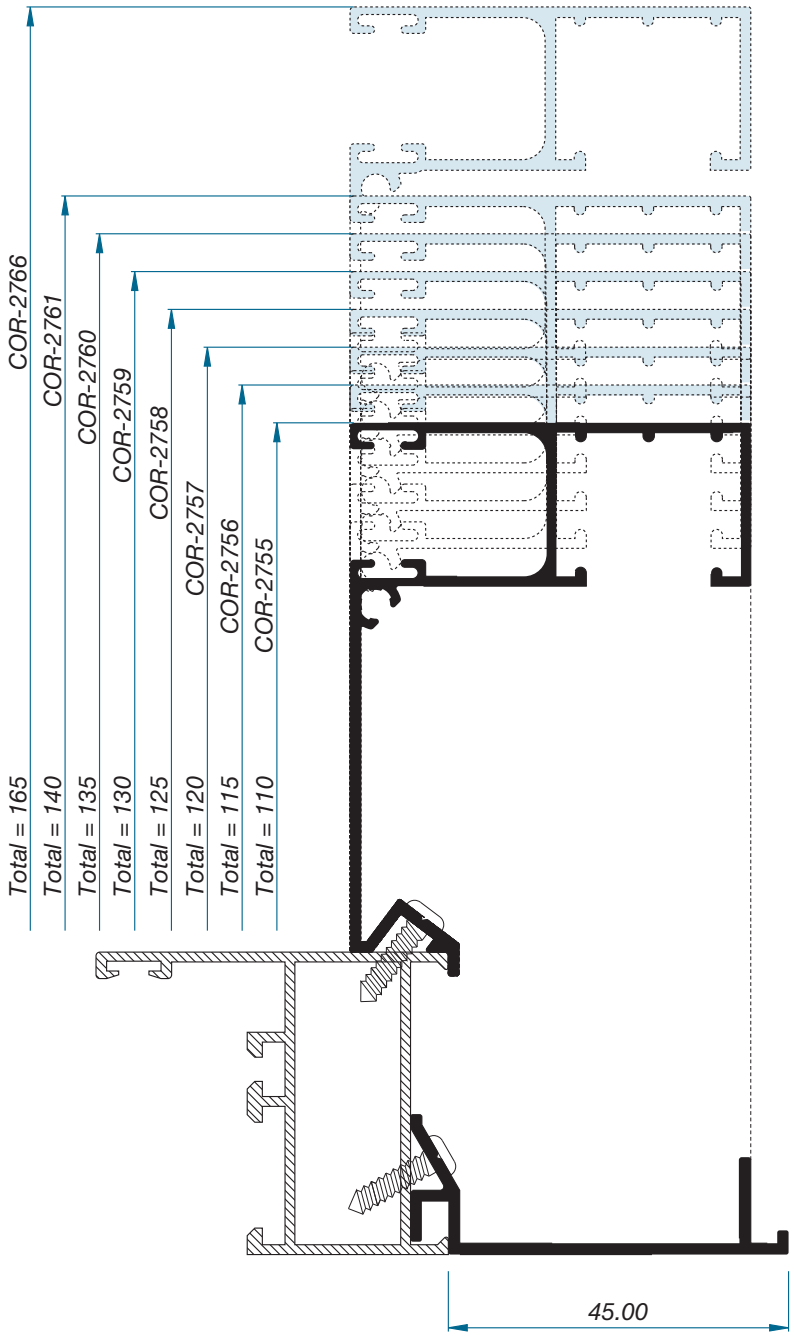

COR-2721

Cortizo Sistemas S.A.

Sistema 2300 abisagrada

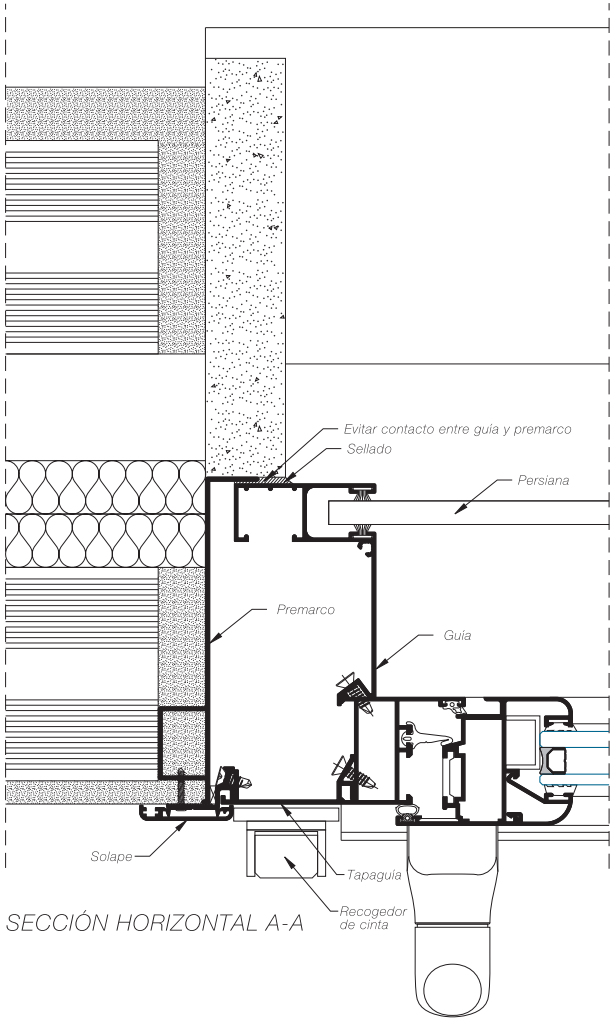

SECCIÓN HORIZONTAL A-A

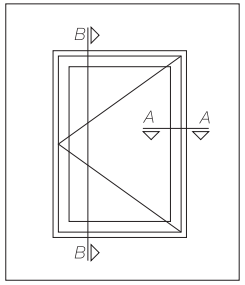

PERFILES

Diseño	Ref.	Descripción
	COR-2030	Pletina
	COR-2021	Junquillo redondo h/24mm
	COR-2321	Junquillo redondo clip h/24mm
	COR-2396	Hoja Ventana
	COR-2322	Marco Ventana
	COR-2356	Condensación
	COR-2731	Solape
	COR-2741	Grapa para solapes
	COR-2757	Guía de 120 mm
	COR-7057	Alargadera 120 mm
	COR-2721	Tapa guía

DETALLE DE PUESTA EN OBRA (Escala 1:2)

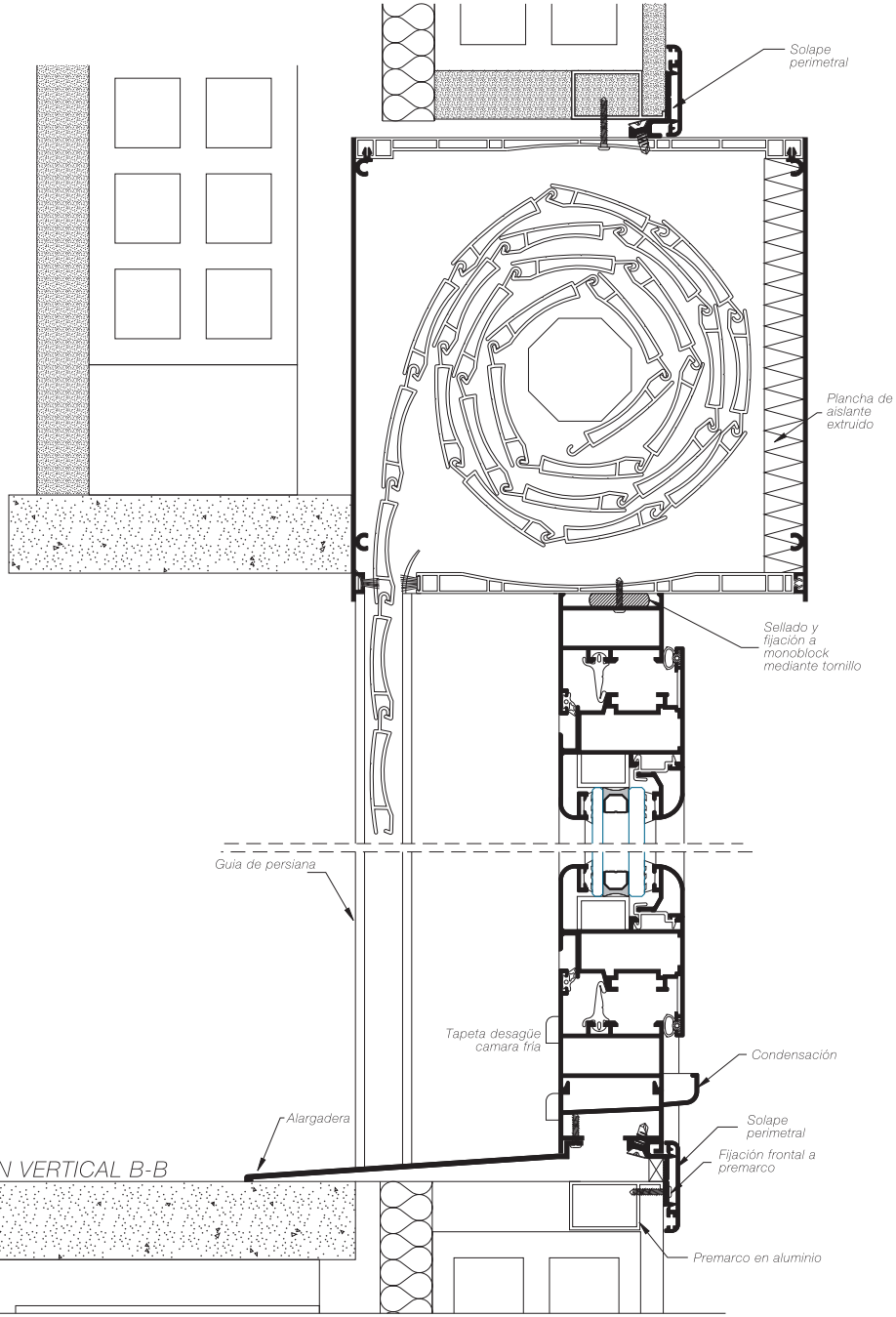

SECCIÓN VERTICAL B-B

POSICIONAMIENTO DE LOS CALZOS RECOMENDABLE, SEGÚN SU APLICACIÓN

FIJO

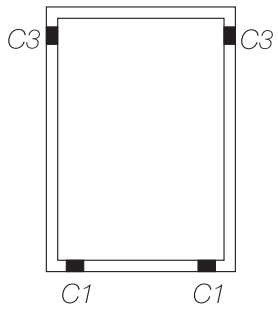

PRACTICABLE

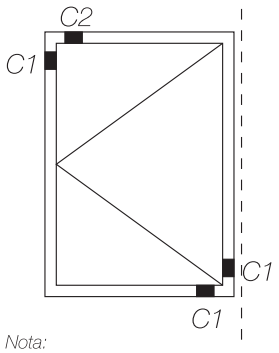

Nota:
En las ventanas de 3 hojas, se invierte la posición de los calzos en la hoja central.

OSCILO-BATIENTE

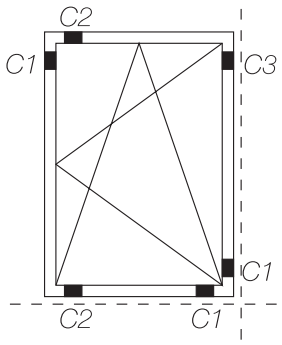

ABATIBLE

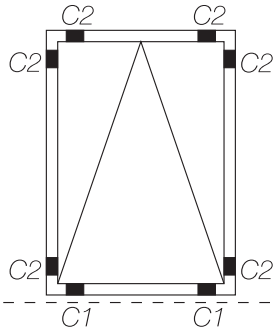

Nota:
En ventanas de pequeñas dimensiones, un calzo lateral C2 a cada lado sería suficiente.

PROYECTANTE

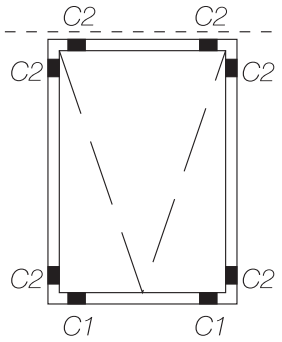

Nota:
En ventanas de pequeñas dimensiones, un calzo lateral C2 a cada lado sería suficiente.

CORREDERA

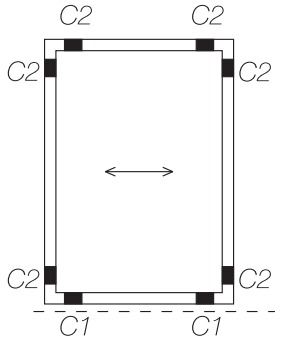

Nota:
Los calzos deben colocarse a la derecha de los puntos de rodamiento.

BASCULANTE

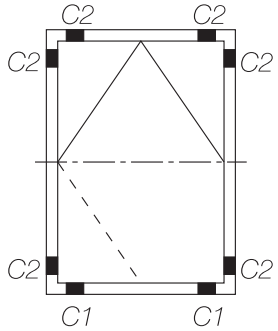

Nota:
Opcionalmente se puede disponer un calzo C2, lateral y al nivel del eje.

PIVOTANTE CENTRADA

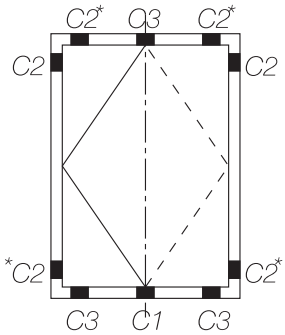

Nota:
* Estos calzos marcados son opcionales.

PIVOTANTE DESPLAZADA

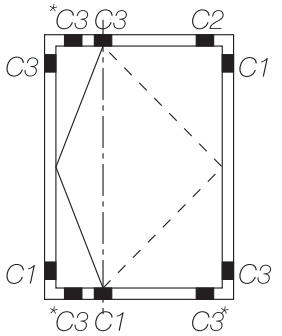

Nota:
* Estos calzos marcados son opcionales.

Nomenclatura de los Calzos:

C1 = CALZO DE APOYO.
C2 = CALZO PERIMETRAL.
C3 = CALZO DE SEGURIDAD.

Notas:

- Los calzos deben colocarse necesariamente como preven los croquis arriba indicados, sin añadir otros calzos en otras situaciones.
- La distancia entre el eje de los calzos y el borde del vidrio, será aprox. L/10 (L = longitud de vidrio.)

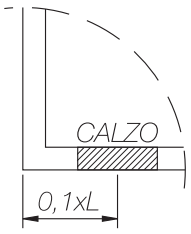

Cortizo Sistemas S.A.

INSTRUCCIONES DE MONTAJE Y COLOCACIÓN EN OBRA/ SISTEMA 2300 ABISAGRADA

INSTRUCCIONES DE MONTAJE.

JUNTAS DE ESTANQUEIDAD:

1. Junta Central

Es especialmente importante que la Junta Central sea colocada completa y perimetralmente sobre el marco.

2. Junta Exterior de Solape

CORTIZO SISTEMAS recomienda la colocación de la Junta Exterior de Solape para evitar filtraciones de agua en la cámara fría, siendo al mismo tiempo importante que los desagues del marco sean bien dimensionados para una adecuada aireación de la cámara.

3. Junta Interior de Batiente o Burbuja

Para conseguir una estanqueidad óptima es preciso que todas las Juntas mencionadas que componen el Sistema 2300 abisagrada sean pegados en todos sus cortes y uniones: Junta Central, Junta Exterior de Solape y junta Interior de Batiente.

CORTES DE SIERRA A INGLETE:

Todos los cortes deben sellarse, tanto en marcos como en hojas.
Los selladores aconsejables para las uniones aluminio-aluminio son de tipo silicona neutra o butílico.

ACRISTALAMIENTO:

Para conseguir un perfecto aislamiento acústico y térmico, el Sistema 2300 abisagrada tiene que ser acristalado siempre con doble vidrio y cámara, debiendo disponer del sello Ince homologado por el MOPU.

Por otra parte y para el correcto funcionamiento de la ventana es preciso tener en consideración que el cristal tiene que ir siempre colocado sobre calzos, debiendo ser sellado con silicona en su parte exterior y con goma en su parte interior.

INSTRUCCIONES DE COLOCACIÓN EN OBRA

El Sistema 2300 abisagrada tiene que ser inyectada con resinas de poliuretano, o bien colocada sobre precerco de madera, no debiéndose colocar nunca sobre cemento u otros materiales transmisores.

IMPORTANTE:

Los descuentos que se incluyen en todos los modelos son orientativos, habiendo sido realizados según los accesorios y juntas que suministra Cortizo Sistemas, S.A. Se recomienda expresamente que proceda a una comprobación previa por parte del cliente.

Cortizo Sistemas, S.A. se reserva el derecho de modificar o eliminar cualquiera de sus perfiles, accesorios o juntas del sistema sin previo aviso.
Cortizo Sistemas, S.A. no se hace responsable por las posibles erratas en la impresión de este catálogo.

Delegaciones nacionales

ÁLAVA

P.I. Galzar
C/ Arrikruz, 46
Aptdo. 24
01200 - Salvatierra
T 945 300 977
F 945 300 983

CANTABRIA

Avda. de la Cerrada, 37
nave 13
39600 - Maliaño
T 942 260 733
F 942 260 763

FUERTEVENTURA

P. I. El Matorral
Pol. 3 Nave 32
35610 El Matorral
Antigua
T 928 160 434
F 928 160 444

GRAN CANARIA

Pol. Ind. Arinaga
Fase I
C/ Las Mimosas,
parc. 117/118
35119 Agüimes
T 928 188 916
F 928 188 917

LANZAROTE

C/ Nicolás Estebanes
Nave 3-4
Barriada de Tenorio
35500 Arrecife
T 928 804 112
F 928 805 084

LEÓN

Ctra. León-Zamora
Km. 8,5
24231 - Onzonilla
T 987 211 507
F 987 216 320

LUGO

P.I. del Ceao
C/ Vidrio, 116
27290 - Lugo
T 982 209 616
F 982 209 616

MADRID

P.I. Regordoño
C/ Regordoño, 10
28936 - Móstoles
T 91 643 5100
F 91 646 2692

OURENSE

Pol. Ind. Barreiros
Ctra. Madrid, Km. 530
nave 13
32911 - San Cibrao das Viñas
T 988 247 628
F 988 239 841

ZAMORA

P.I. Morales del Vino
Ctra. Salamanca, Km. 3
49190 - Morales del Vino
T 980 574 047
F 980 574 046

ZARAGOZA

P.I. Malpica - Alfinden
C/ Chopo, 72
50171 - La Puebla de Alfinden
T 976 108 346
F 976 108 098

Delegaciones internacionales

ALEMANIA ESTE Y AUSTRIA
MIGUEL A. PIÑEIRO
T +49 16 094 830 097
export@cortizo.com

BÉLGICA, HOLANDA Y ALEMANIA OESTE
DIDIER HANSSENS
Hanssens Alusteel SPRL
Chemin du Cyclotron, 6
1348 Louvain-la-Neuve
T +32 1039 0093
F +32 1039 0094
didier.hanssens@hanssens-alusteel.com

POLONIA
ARTUR SKERCZYNSKI
Ul.Wolodyjowskiego, 23
05 092 Lomianki
T +48 227 517 425
M +48 603 250 090
polska@cortizo.com

FRANCIA
JEAN D'ESTIENNE
81, Rue de Ponts de Cé
49000 - Angers
T +33 241 660 303
F +33 241 660 304
aci.destienne@wanadoo.fr

FRANCIA NOROESTE
PHILIPPE LANDREIN
117 Avenue Aristide Briand
35000 - Rennes
T +33 299 636 594
F +33 299 385 432
M +33 689 063 596
philippe.landrein1@free.fr

FRANCIA SUR
JESÚS ZAFRILLA
Impasse des Charmilles
26100 Romans sur Isère
T +33 475 053 287
F +33 475 053 203
M +33 607 767 698
jesus.zafrilla@libertysurf.fr

ESLOVAQUIA y REPÚBLICA CHECA
MARIAN HONAIZER
Železničny rad, 29
SK-968 01 - Nová Bana - Slovakia
T +421 262 250 226
F +421 262 250 324
M +421 915 968 159
sales_cortizo@cortizo.com

GRAN BRETAÑA

KIM M. H. WILLIES/ALAN GRADY
Unit 4, The Perry Centre
Waterwells Business Park
Gloucester GL2 2AD
T +44 1 452 723 300
F +44 1 452 723 355
sales@visionprofiles.co.uk

HUNGRIA
hungaria@cortizo.com

PORTUGAL

RAMÓN CAROU TUBÍO
Zona Industrial de Varziela
Rua nº 8, lotes 30-31
4480 Fajozes - Vila do Conde
T +351 252 637 598
F +351 252 637 599
M +351 914 399 113
dptotecnico.viladoconde@cortizo.com

JUAN CARLOS TARRÍO
Delegado perfilería industrial
M +351 914 399 116
comercialportugal@cortizo.com

RUMANIA
FLORÍN ANTONIO SUDRIJAN
romaniacortizo@cortizo.com
T +40 0726 550 537
M +40 0744 281 197

Distribuidores oficiales

ASTURIAS
ALUMINIOS PÉREZ SOTO, S.L.
P.I. Roces, 4
C/ Antonio Gaudí Cornet, 2
33211 - Gijón
T 985 168 744 / F 985 168 299

BALEARES
MADERESA - MALLORCA
Cami Vell de Ciutat, 58-B, P.I.
07630 - Campos
T 971 160 328 / F 971 651 283
mallorca@maderesa.net

BALEARES
MADERESA - MENORCA
P.I. La Trotxa, P. 37
07730 - Alaior
T 971 379 170 / F 971 379 171
menorca@maderesa.net

BURGOS
EURO-JOYAN, S.L.
Ctra. Madrid-Irún, Km. 243
Naves Taglosa, 187-189
09007 - Burgos
T 947 485 810 / F 947 483 249

CÁCERES
ALUVISA
Ctra. de Medellín, Km.2 izda
10196 - Cáceres
T 927 242 373/223 630
F 927 242 379

GIRONA
COMERCIAL SICAR, S.L.
C/ Muscarola, s/n, naves B5-B6
17180 - Vilablareix
T 972 244 387 / F 972 244 388

VALENCIA
INDUSTRIAS AMARRO, S.A.
C/ Ciudad de Sevilla, 13
46988 - Paterna
T 961 340 611 / F 961 340 780

VALLADOLID
ALUMINIOS HERNANSANZ, S.L.
P.I. Argales
C/ Vázquez de Menchaca
Parc. 135, nave 10.
47008 Valladolid
T 983 236 004 / F 983 479 110
herca@aluminiosherca.com

Cortizo
Sistemas S.A.

Extramundi, s/n.
15901 Padrón (A Coruña)
Tel. 981 80 42 13
Fax. 981 81 60 09

www.cortizo.com

ComunicatE / Vigo